SNIÐ AF BITA YFIR
SVÖLUM ALLRA ÍBÚÐA.

SNIÐ E / B211
1:20

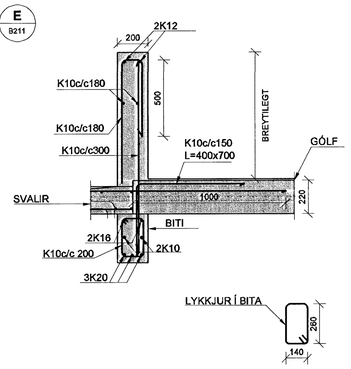

SNIÐ A / 20 B211
1:20

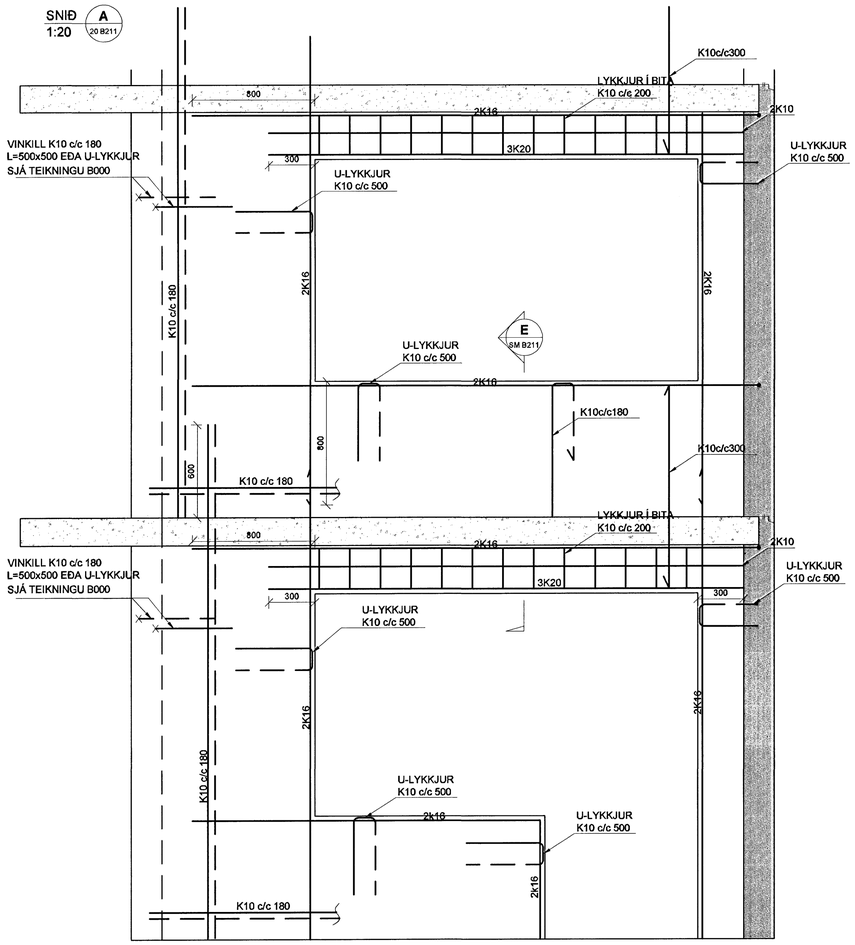

SNIÐ B / 20 B211
1:20

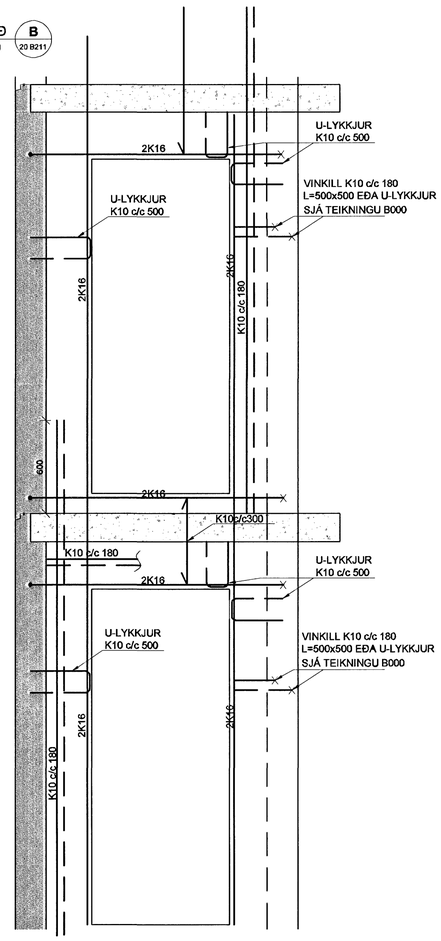

Samþykkt þann
31 JULI 2007
Byggingfulltrúinn í Hafnarfirði
F.h.Sigurbjartur Halldórsson

SKÝRINGAR

PUNKTALÍNA TÁKNAR VEGGI FYRIR OFAN PLÖTU.

MÁLSETNINGAR Á VEGGJUM OFAN PLÖTU ERU GRÓFLEGA MÁLSETTAR VEGNA TENGIJÁRNA. NÁNARI MÁLSETNINGAR Á HURÐUM OG VEGGJUM SJÁ TEIKNINGAR ARKITEKTS.

BENDING:

ÚTVEGGIR 200mm MEÐ TVÖFALDRI BENDINGU
K10 c/c 180 Í BÁÐAR ÁTTIR — K10c/c180 #

INNVEGGIR 200mm MEÐ TVÖFALDRI BENDINGU
K10 c/c 180 Í BÁÐAR ÁTTIR — K10c/c180 #

INNVEGGIR 150mm MEÐ EINFALDIR BENDINGU
K12 c/c 150 Í BÁÐAR ÁTTIR — K12c/c150 /

TENGIJÁRN UPP Í VEGGI 2 HÆÐAR STANDA MINNST 500 mm UPP ÚR PLÖTU

Í ALLA 200mm VEGGENDA OG KRINGUMK ÖLL OP KOMI
2K16 BUNDINN Í LYKKJUR
Í ALLA 150 mm VEGGENDA OG KRINGUM ÖLL OP KOMI
2K12 BUNDINN Í LYKKJUR
LYKKJUR K10 c/c 500

VEGG-50 — 500

LÍNA SEM AÐ SÝNIR MÖRK EFRIBENDINGU. JÁRN SKAL ALLTAF SKEYTILENGD ÚT FYRIR MÖRK EFRIBENDINGAR

X — JÁRNMOTTUR Í HORN PLÖTU
7 K10 c/c 200 Í BÁÐAR BRÚNIR
OG BÁÐAR ÁTTIR. L=1500

V - L=1200 — VINKILL K10 c/c 180, L=BREYTILEGx500
VINKILL GENGUR ÚR VEGGJUM OG BITUM INN Í LOFTPLÖTUR ALLAN ÚTHRINGINN

U-LYKKJUR:
STANDA SKEYTILENGD UPP FYRIR EFRIBRÚN PLÖTU OG BINDAST Í NEÐRI JÁRN PLÖTU

KÓTAR - SJÁ TEIKNINGU ARKITEKTS

TILVÍSANIR:

ALMENNAR SKÝRINGAR:
SJÁ BL.NR.06729-B000

MÁLSETNINGAR Á VEGGJUM:
TEIKNING ARKITEKTS

GÖT Í PLÖTUM OG VEGGJUM:
SJÁ TEIKNINGU LAGNAHÖNNUÐA

BROTÞOLSFLOKKUR STEYPU C25

SKIPALÓN 16-20

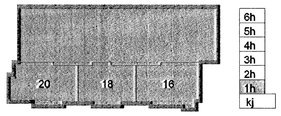

Útg.	Dags.	Skýring	Hannað/Yfirfarið

VSB
VERKFRÆÐISTOFA
BÆJARHRAUN 20 · 220 HAFNARFJÖRÐUR · KENNIT. 710796-2899
vsb@vsb.is · Sími 585 8600 · Fax 585 8610 · www.vsb.is

Áritun sérhönnuðar
Björn Gústafsson Kt: 180550 4889

Verkheiti
SKIPALÓN 16-20
HAFNARFIRÐI

Verkhluti
BURÐARVIRKI
VEGGIR OG PLATA YFIR 1.HÆÐ
SNIÐ OG SÉRMYNDIR

Hannað	Teiknað	Yfirfarið	Kvarði		Stærð
BG/HJ	HJ/GD	BG	1:50	/ A1	-

Dags.	Verkefni	Teikning	Útgáfa
07.06.2007	06729	SM B211	-

V:\2006\06729\06729-Skipalón 16-20\Sheets\BU\06729 B2-1hæð.dwg