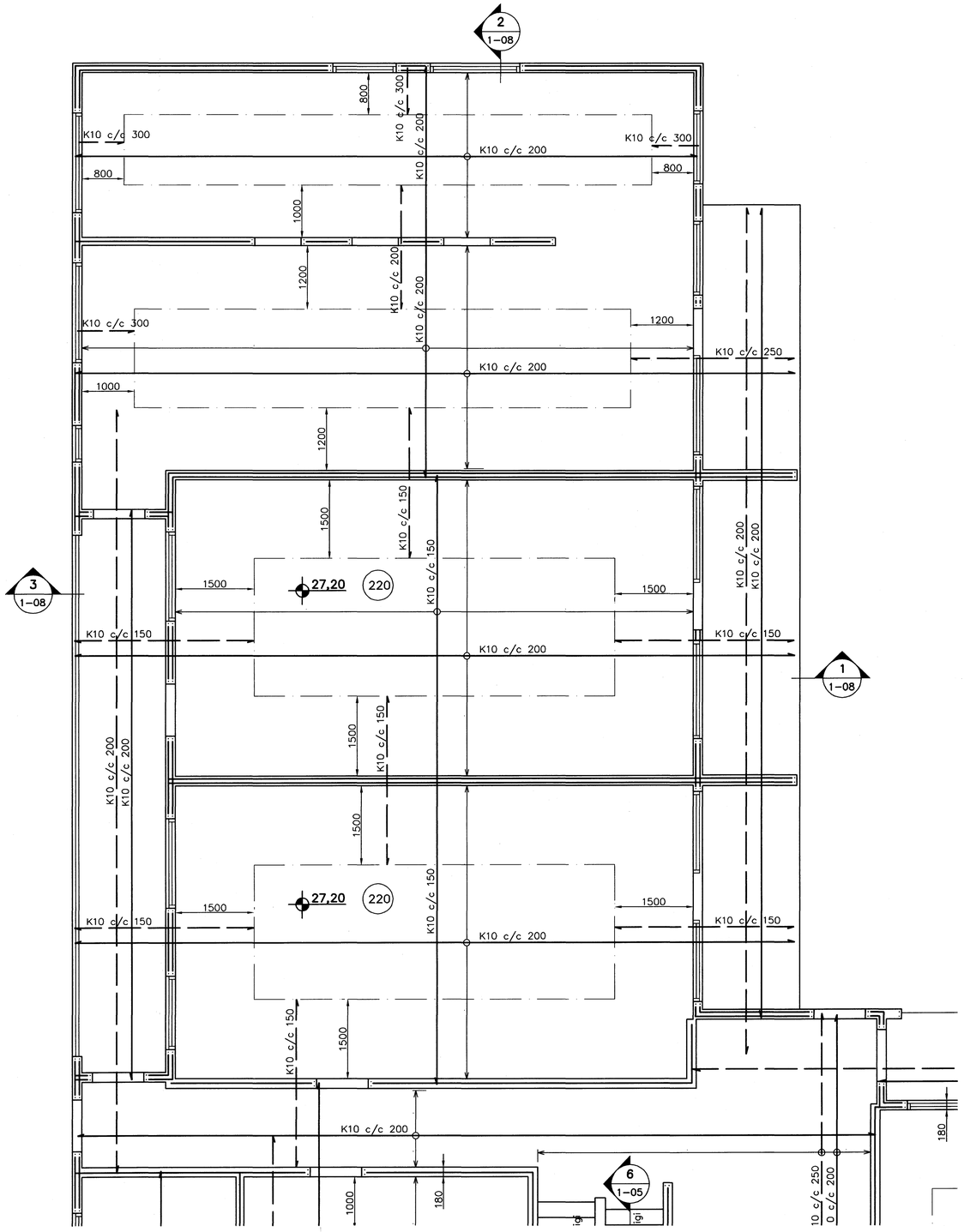

Veggir 2 og 3. hæð, Plata yfir 2 og 3. hæð, Grunnmynd, 1:50

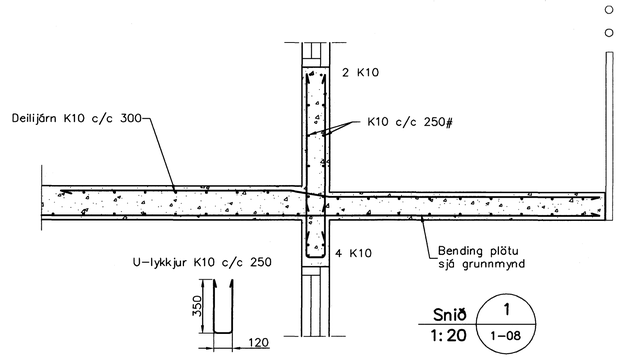

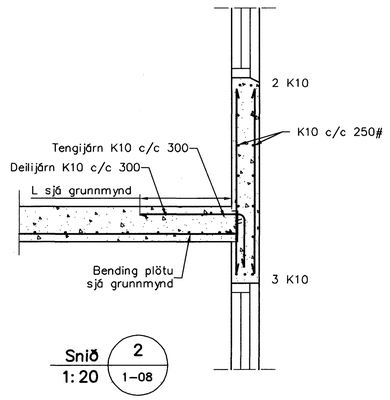

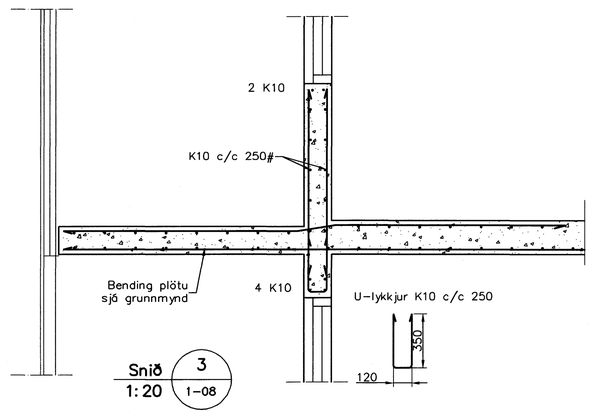

Samþykkt þann
23 JAN. 2008
Byggingafulltrúinn í Hafnarfirði
F.h.Sigurbjartur Halldórsson

Skýringar

Almennar skýringar sjá blað 00-01

Steypa

Brotþolsflokkur:	C25/28 samkv. ENV 206 (250)
Vatnssementstala:	skal vera minni en 0,55
Loftmagn:	5-7%
Sigmál:	60-80 mm

Samþ. Ívar Lúðvíksson

Útgáfa	Breyting	Dagsetning	Hannað

Sveinbjörn Hinriksson
Byggingatæknifræðingur
Kt. 160851-2529
Brekkugötu 8 Hafnarfirði
Sími: 555-4008, 861-9851
Netfang: svennih@internet.is

Staður	Eskivellir 15 Hafnarfirði			
Skýring	Veggir 2 og 3. hæð, Plata 2 og 3. hæð			
Hannað / Teiknað	Kvarði	Dagsetning	Verknr.	Teikn.nr.
	1:50	17.01.07	38-07	1-10