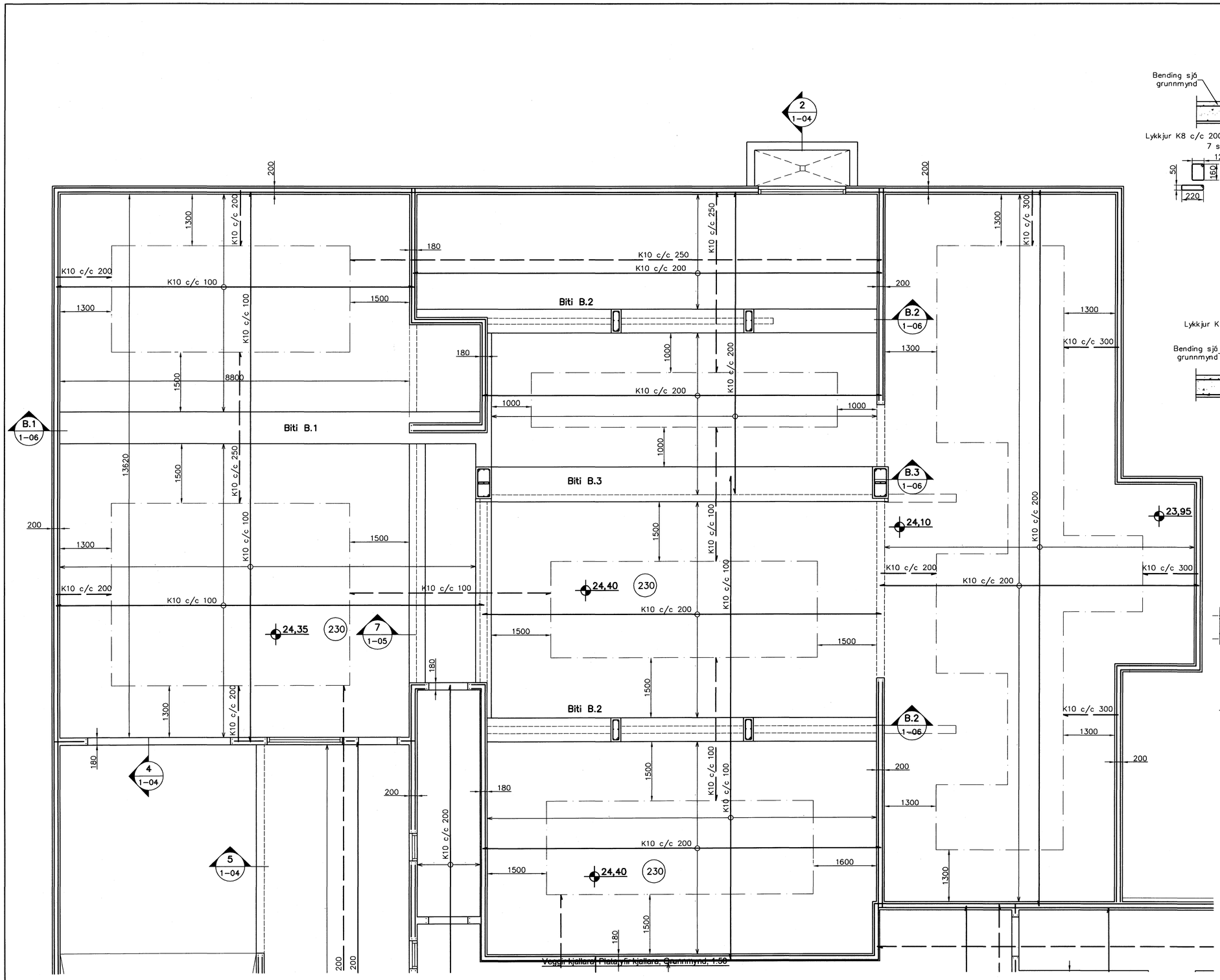

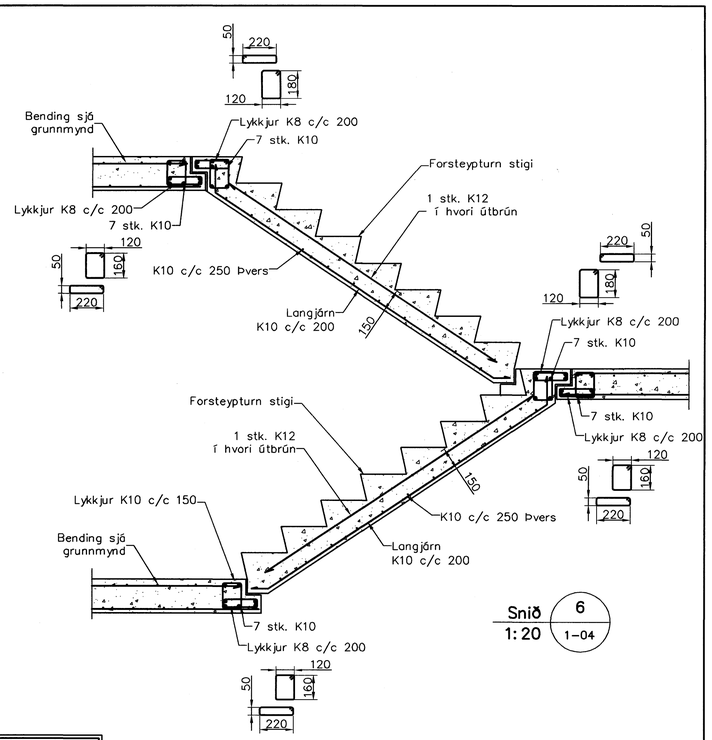

Snið 6 / 1:20 (1-04)

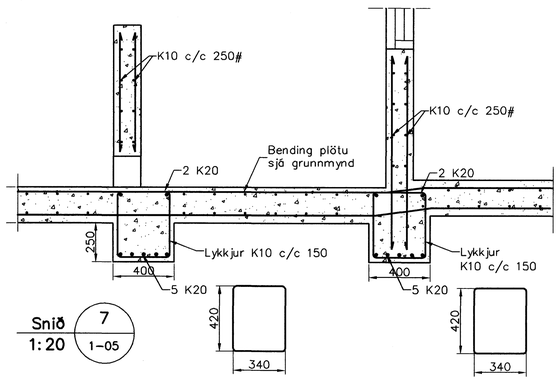

Snið 7 / 1:20 (1-05)

Skýringar

Almennar skýringar sjá blað 00-01

Steypa

Brotþolsflokkur:	C25/28 samkv. ENV 206 (250)
Vatnssementstala:	skal vera minni en 0,55
Loftmagn:	5-7%
Sigmál:	60-80 mm

Samþykkt þann 23 JAN. 2008

Byggingafulltrúinn í Hafnarfirði
F.h.Sigurbjartur Halldórsson

Útgáfa	Breyting	Dagsetning	Hannað

Sveinbjörn Hinriksson
Byggingatæknifræðingur
Kt. 160851-2529
Brekkugötu 8 Hafnarfirði
Sími: 555-4008, 861-9851
Netfang: svennih@internet.is

Staður: Eskivellir 15 Hafnarfirði

Skýring: Veggir kjallara, Plata yfir kjallara

Hannað / Teiknað	Kvarði	Dagsetning	Verknr.	Teikn.nr.
	1:50	17.01.03	38-07	1-05