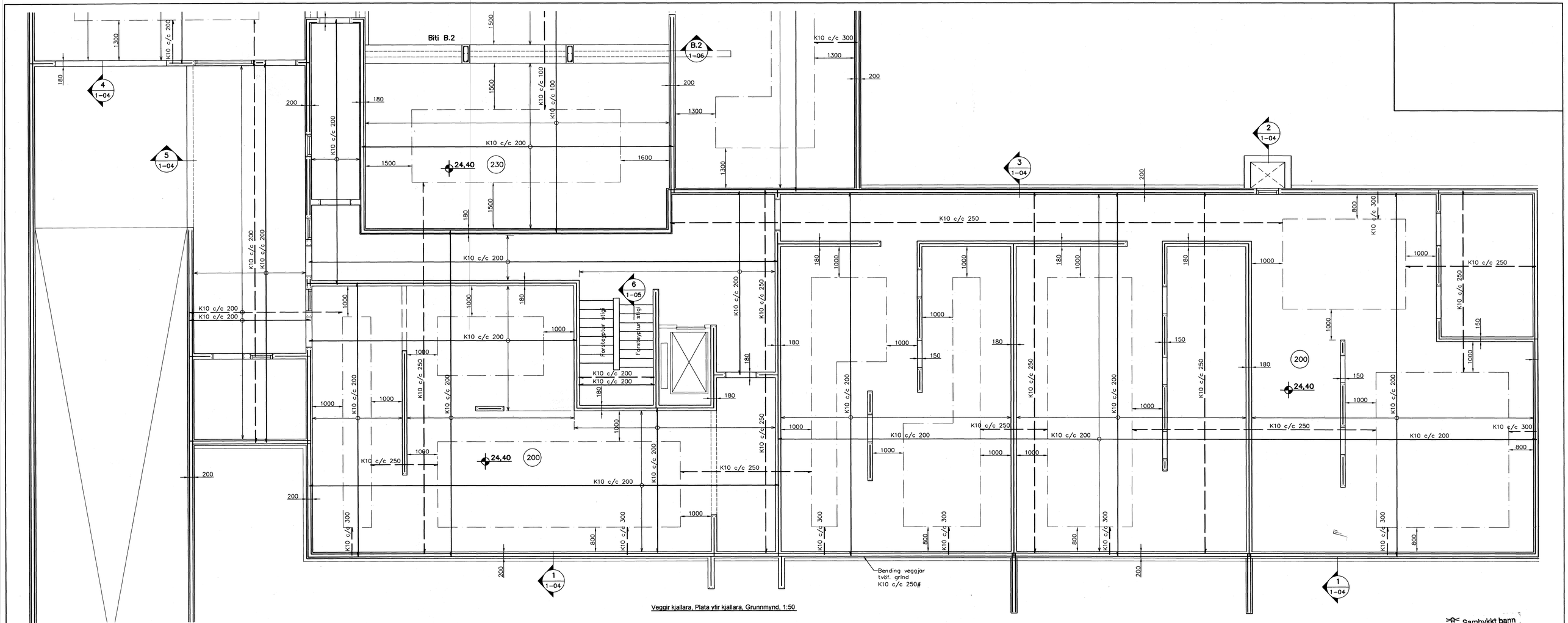

Veggir kjallara, Plata yfir kjallara, Grunnmynd, 1:50

Samþykkt þann
23 JAN. 2008
Byggingfulltrúinn í Hafnarfirði
F.h.Sigurbjartur Halldórsson

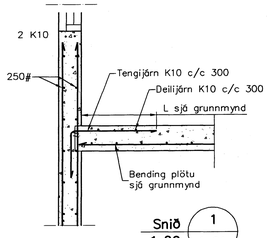

Snið 1 / 1:20 / 1-04

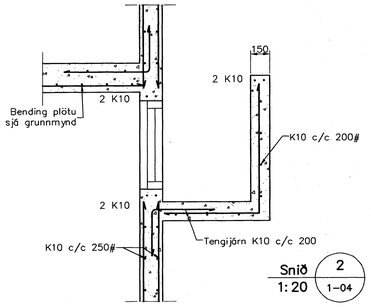

Snið 2 / 1:20 / 1-04

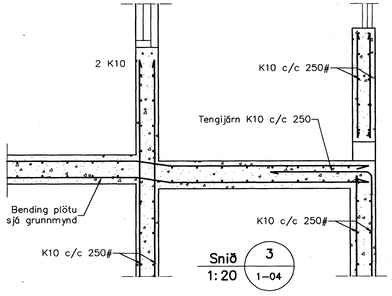

Snið 3 / 1:20 / 1-04

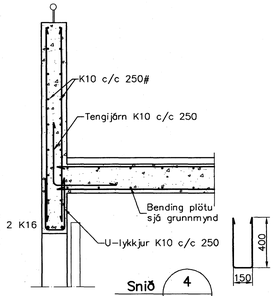

Snið 4 / 1:20 / 1-04

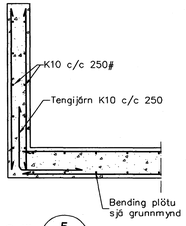

Snið 5 / 1:20 / 1-04

Skýringar

Almennar skýringar sjá blað 00-01

Steypa

Brotþolsflokkur:	C25/28 samkv. ENV 206 (250)
Vatnssementstala:	skal vera minni en 0,55
Loftmagn:	5-7%
Sigmál:	60-80 mm

Samþ. Jón Ólmundsson

Útgáfa	Breyting	Dagsetning	Hannað

Sveinbjörn Hinriksson
Byggingatæknifræðingur
Kt. 160851-2529
Brekkugötu 8 Hafnarfirði
Sími: 555-4008, 861-9851
Netfang: svennih@internet.is

Staður	Eskivellir 15 Hafnarfirði
Skýring	Veggir kjallara, Plata yfir kjallara

Hannað / Teiknað	Kvarði	Dagsetning	Verknr.	Teiknr.
[signature]	1:50	17.01.08	38-07	1-04