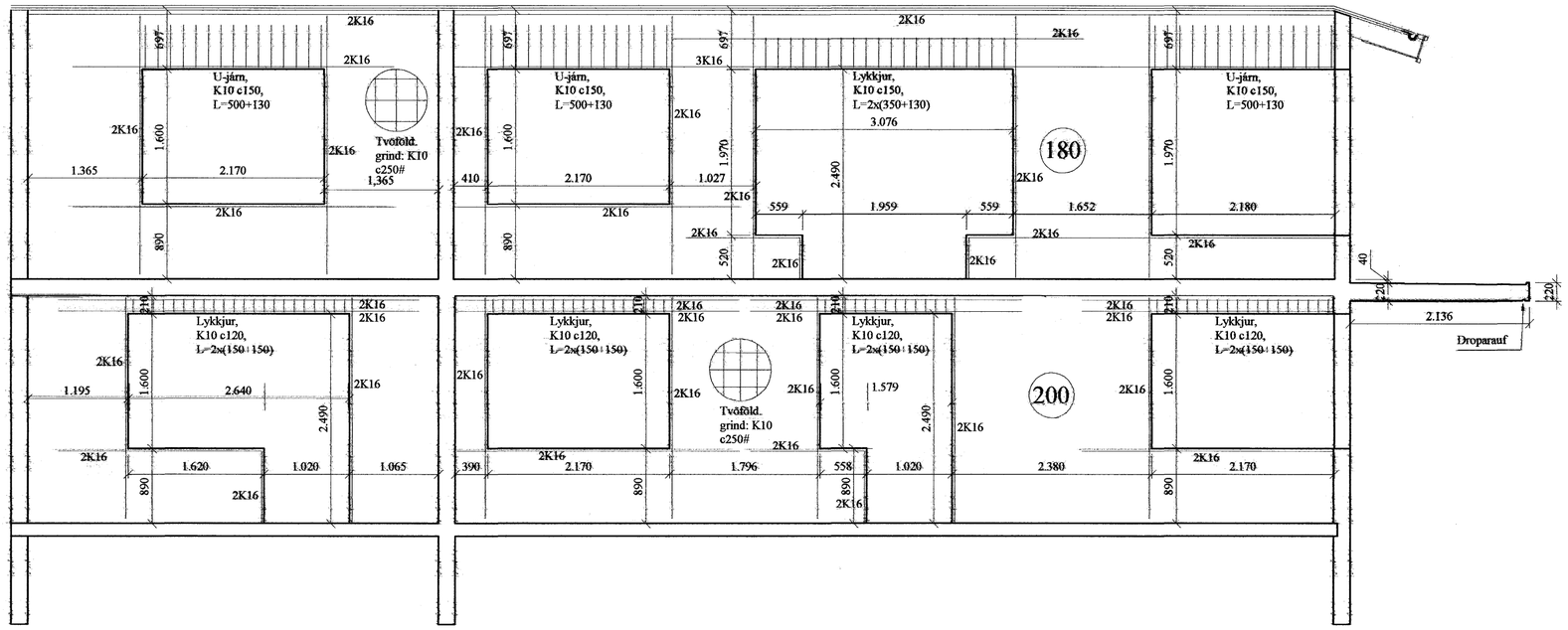

17-Veggur 3

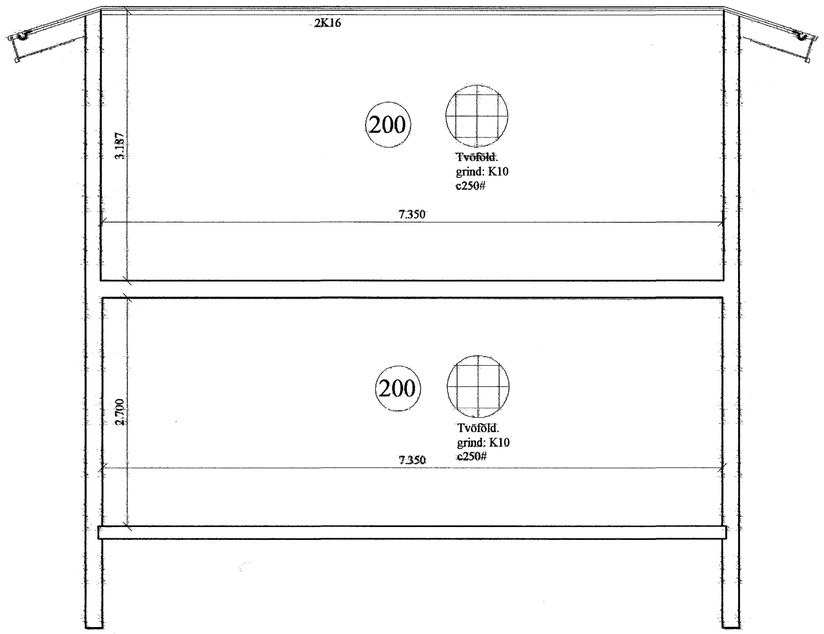

17-Veggur 5

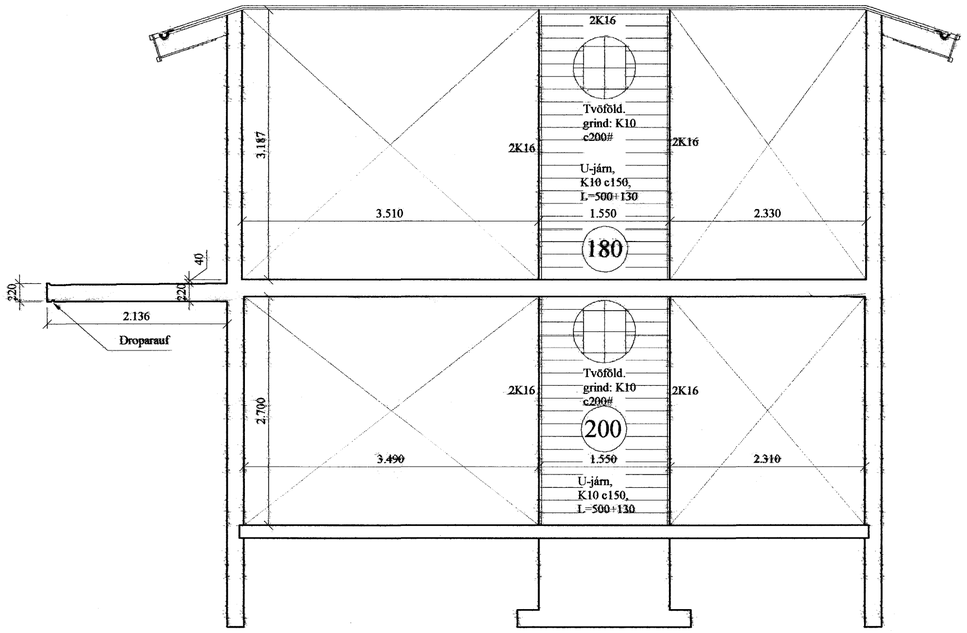

17-Veggur 6

Almennt:

Öll mál skulu staðfest skv. aðalteikningum. Ef eitthvert misræmi er skulu aðalteikningar vera ráðandi, þó ber að láta hönnuði vita af misræmi. Öll mál eru í millimetrum, nema annað komi fram.

Skýringar - Steinsteypa og bendistál

Styrkleikaflokkar efnis:

Steypa: C25/30-22-S3-2b.
Bendistál: B500C

Við öll op komi 2 K16 er gangi 800 mm nema annað komi fram á teikningum.

Við alla lóðrétta og lárétta veggenda komi 2x k16.

Steypuhula á bendistál í veggjum: 25 mm, nema annað komi fram.

Samþykkt þann
26 OKT. 2007
Byggingfulltrúinn í Hafnarfirði
F.h.Sigurbjartur Halldórsson

B			
A			
Br:	Hverju breytt:	Dags.	Kvittun:

Hlíðarás 17 220 Hafnarfjörður	Teikn nr: 212
Burðarvirki Steypumálsteikningar	Frumstærð: A2
Dags: 24.okt. 2007 / Mkv: 1:50	Hann: GÞS
Samt: 020162-3099 / V.nr:07 057	Teikn: JÁG

VGS
VERKFRÆÐISTOFA
GUÐJÓNS Þ. SIGFÚSSONAR EHF.
AUSTURVEGI 42, 2.HÆÐ,
800 SELFOSSI
S: 482 2805, F: 482 3818