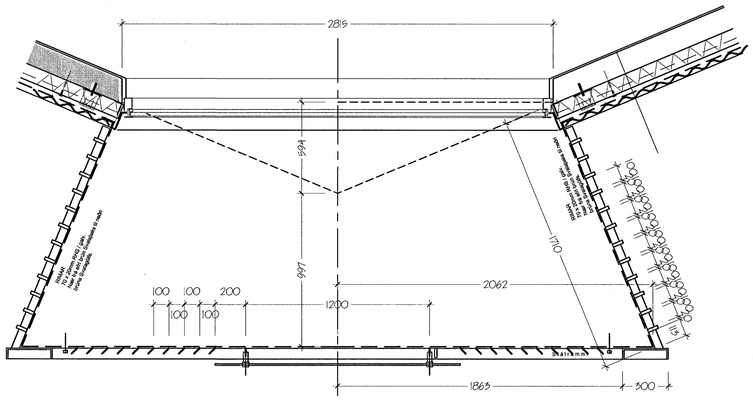

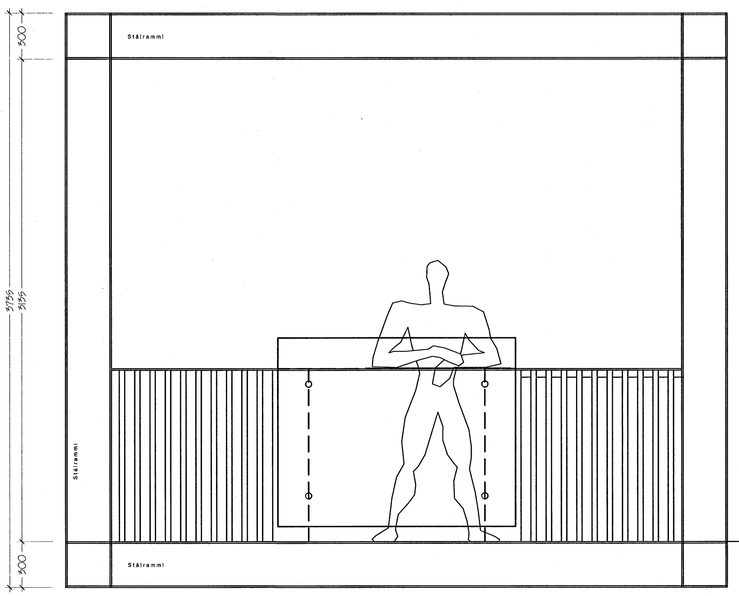

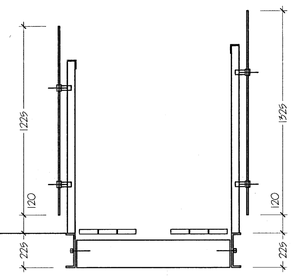

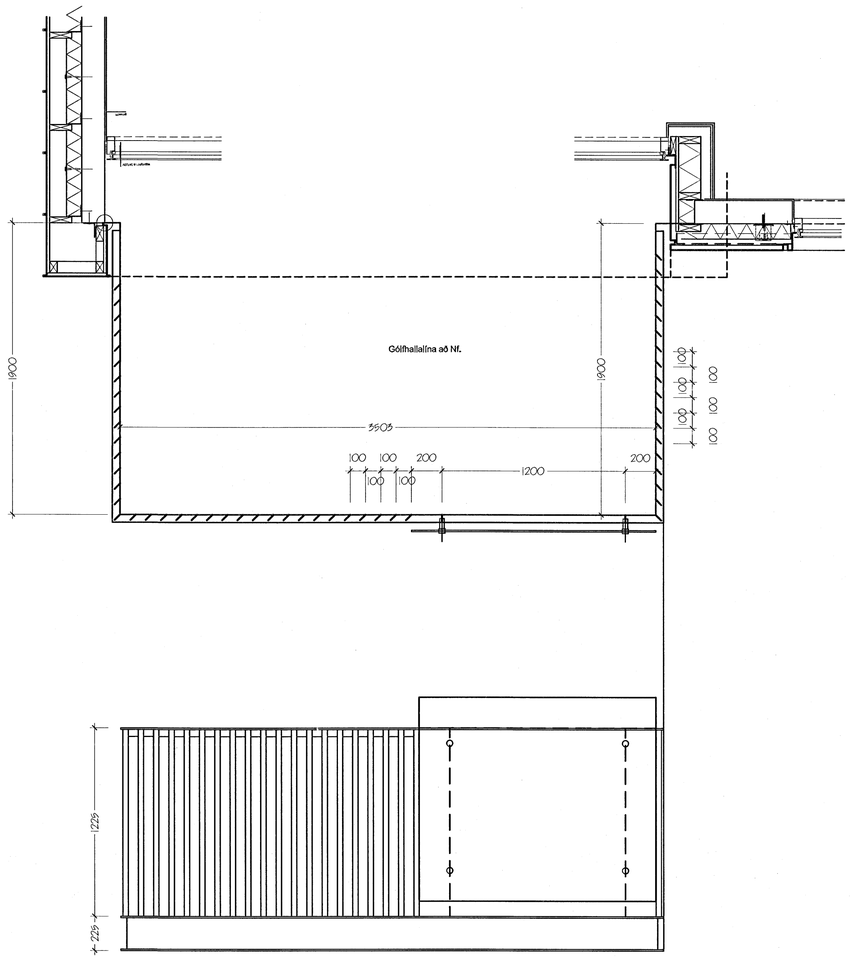

Samþykkt þann
01 NOV. 2007
Byggingfulltrúinn í Hafnarfirði
F.h.Sigurbjartur Halldórsson

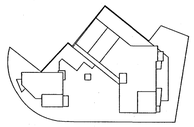

2 M

VESTURGATA 20

Fjölbýli í Hfj.

mkv.: 1: 20

4.04

Verkteikning_Handrið

Svalir á 2. og 3. hæð
Grunnmyndir og Útlit

dags. 20.09.'07

ATT arkitektar att@arkitekt.is

Trönuhrauni 1 220 Hfj. kt: 590406 0580
s: 5454 700 f: 5454-701 GSM: 897 2380

Tryggvi Tryggvason FAÍ kt: 261256 5769

att arkitektar _ í samstarfi við _ einrúm arkitekta

einrúm arkitektar
glaðheimum 20 104 reykjavík
sími 553 8989 fax 568 8989
einrum

kristín brynja gunnarsdóttir arkitekt faí
kt.: 040766 5889 k@einrum.com