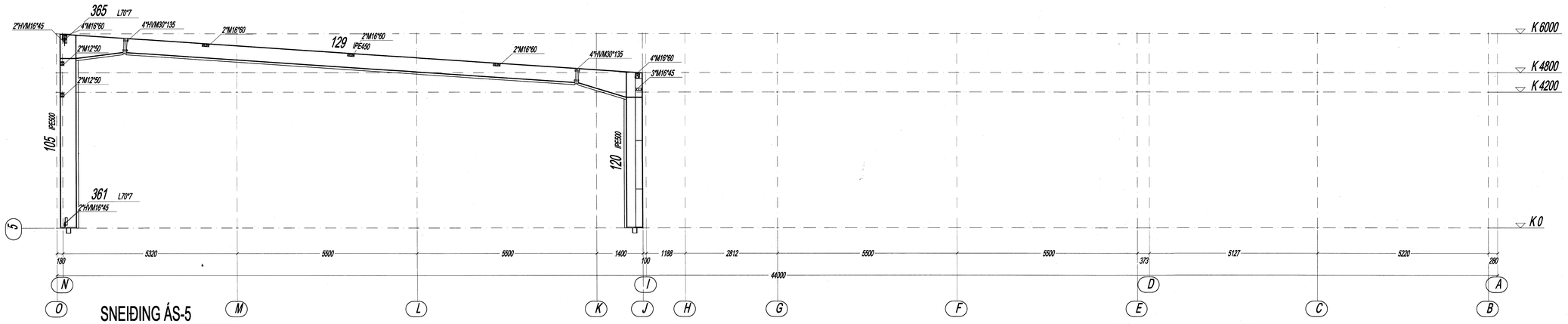

SNEIÐING ÁS-5

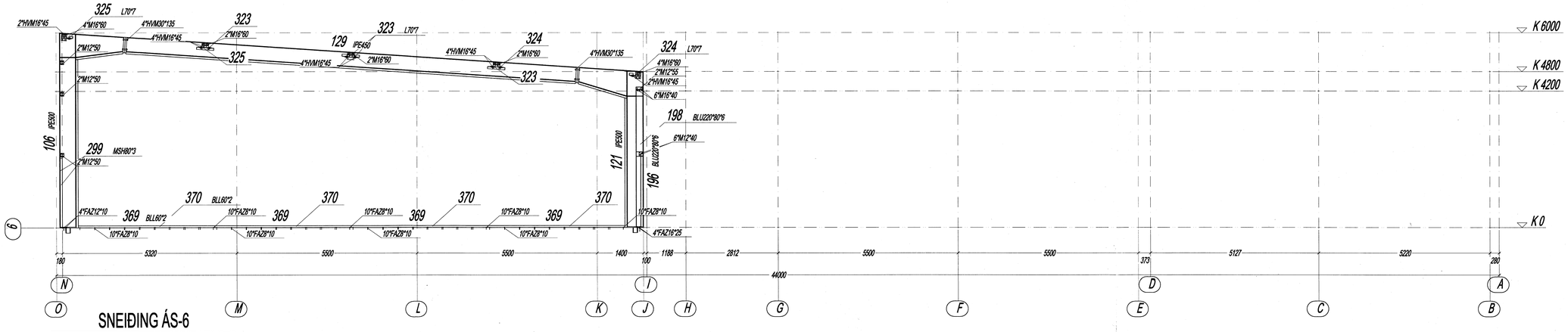

SNEIÐING ÁS-6

FRÁVIK FYRIR SOÐNA HLUTI
SAMKVÆMT DIN 8570, Pt.1+3/B+F, 10.87

SUÐA SAMKVÆMT

DIN-EN 288 - 2

ALLAR ÓMERKTAR SUÐUR
a=4mm ÞYKKAR
EN EKKI MEIR EN 0.7 d
AF ÞYNNRI HLUTANUM

STÁLPLÖTUR >20 mm ÞYKKAR
ÞARF AÐ PRÓFA FYRIR TVÍSKINNUNGI

Samþykkt þann
10 JAN. 2008
Byggingafulltrúinn í Hafnarfirði
F.h. Sigurbjartur Halldórsson

ÚTG.	DAGS.	BREYTINGAR
-	-	-

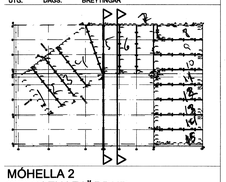

MÓHELLA 2
220 HAFNAFJÖRÐUR

IÐNAÐARHÚSNÆÐI

BURÐARÞOLSTEIKNINGAR
STÁLVIRKI
SNEIÐING 5 OG 6

VERKNR.:
KVARÐI: 1:50
DAGS.: 09.01.2008

ÚTG.: 1 STÆRÐ: A1 TEIKN.NR.: 18.005

KM Byggingar ehf.
Kristófer Magnússon
Miðvangi 41 220 Hafnarfjörður
sí. 2400936-7999
KM Byggingar ehf.
Sími : 555-1983
e-mail: kmbuild@mmedia.is