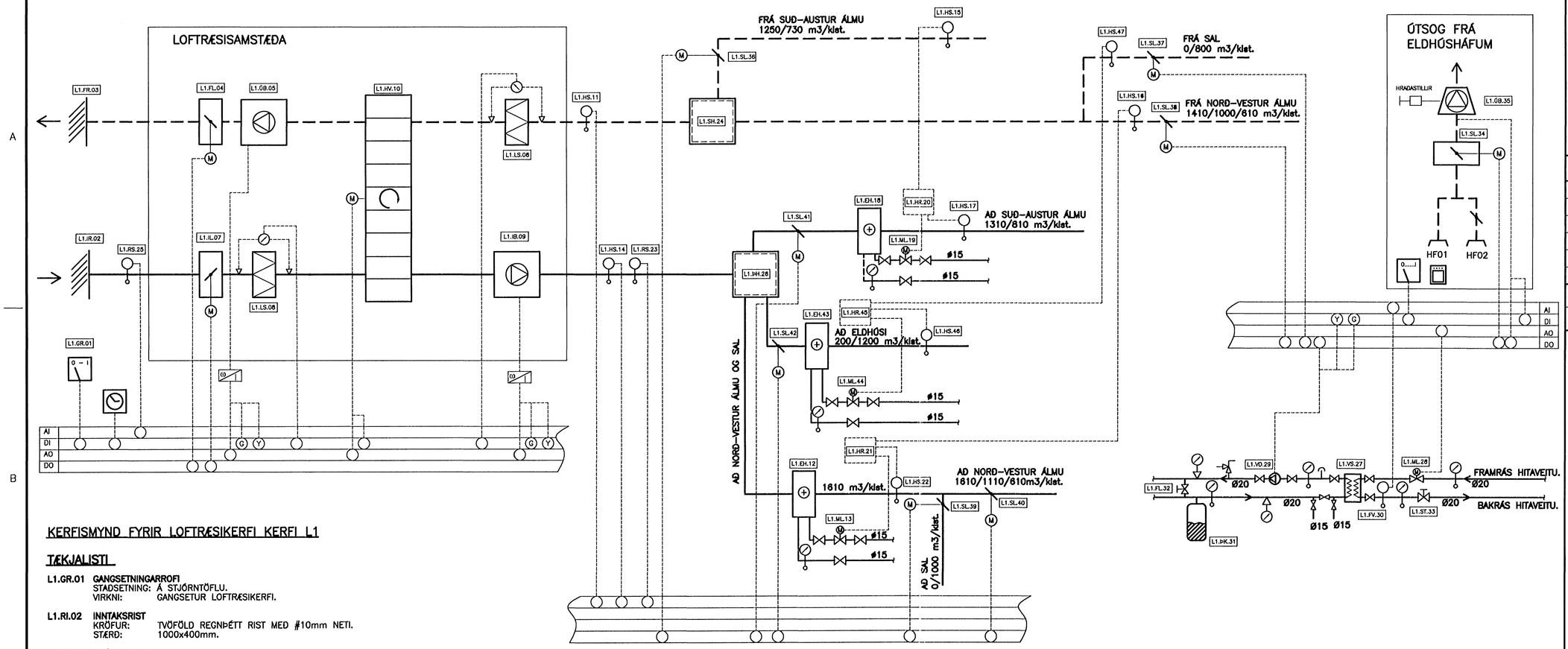

KERFISMYND FYRIR LOFTRÆSIKERFI KERFI L1

TÆKJALISTI

L1.GR.01 GANGSETNINGARROFI
STAÐSETNING: Á STJÓRNTÖFLU.
VIRKNI: GANGSETUR LOFTRÆSIKERFI.

L1.RI.02 INNTAKSRIST
KRÖFUR: TVÖFÖLD REGNÞÉTT RIST MEÐ #10mm NETI.
STÆRÐ: 1000x400mm.

L1.FR.03 FRÁKASTSRIST
KRÖFUR: EINFÖLD ÁLRIST MEÐ #10mm NETI.
STÆRÐ: 800x400mm.

L1.FL.04 FRÁKASTSLOKA
STAÐSETNING: Á LOFTRÆSISAMSTÆÐU.
KRÖFUR: SPJALDLOKA MEÐ SPJALDLOKUMÓTOR. MÓTOR SKAL VERA TVÍSTÖÐUMÓTOR GERÐUR FYRIR ALLT AÐ 16 Nm KRAFTVÆGI OG LOKAST VIÐ STRAUMLEYSI.

L1.ÚB.05 ÚTSOGSBLÁSARI
STAÐSETNING: Í LOFTRÆSISAMSTÆÐU.
KRÖFUR: AFKÖST 2660 m3/klst. 260 Þa ÞRÝSTIFALL UTAN SAMSTÆÐU. MÓTOR HEFUR STIGLAUSA HRAÐASTÝRINGU MEÐ INNBYGGÐUM MJÚKRÆSI OG VERA MINNST Í 30% YFIRSTÆRÐ. HLJÓÐSTIG SKAL EKKI FARA YFIR 75 dB(A).

L1.LS.06 LOFTSÍA Á FRÁKASTSLOFTI
KRÖFUR: POKASÍUR EU 6, YFIR SÍU SKAL VERA SÍUVAKI SEM TENGIST STJÓRNKERFI. LOFTSTRAUMUR 2660 m3/klst. ÞRÝSTIFALL. YFIR HREINA SÍU MEST 75 Pa.

L1.IL.07 INNTAKSLOKA
STAÐSETNING: Á LOFTRÆSISAMSTÆÐU.
KRÖFUR: SPJALDLOKA MEÐ SPJALDLOKUMÓTOR. MÓTOR SKAL VERA TVÍSTÖÐUMÓTOR GERÐUR FYRIR ALLT AÐ 16 Nm KRAFTVÆGI OG LOKAST VIÐ STRAUMLEYSI.

L1.LS.08 LOFTSÍA Á INNTAKSLOFTI
KRÖFUR: POKASÍUR EU 7, LANGAR, 10 POKA. YFIR SÍU SKAL VERA SÍUVAKI SEM TENGIST STJÓRNKERFI. LOFTSTRAUMUR 3120 m3/klst. ÞRÝSTIFALL YFIR HREINA SÍU MEST 85 Pa.

L1.IB.09 INNBLÁSTURSBLÁSARI
STAÐSETNING: Í LOFTRÆSISAMSTÆÐU.
KRÖFUR: AFKÖST 3120 m3/klst. 300 Pa ÞRÝSTIFALL UTAN SAMSTÆÐU. MÓTOR HEFUR STIGLAUSA HRAÐASTÝRINGU MEÐ INNBYGGÐUM MJÚKRÆSI OG VERA MINNST Í 30% YFIRSTÆRÐ. HLJÓÐSTIG SKAL EKKI FARA YFIR 80 dB(A).

L1.HV.10 HJÓLVARMASKIPTIR
STAÐSETNING: Í LOFTRÆSISAMSTÆÐU.
KRÖFUR: HJÓLVARMASKIPTIR LOFT/LOFT MEÐ HRAÐASTÝRÐUM MÓTOR, LOFTSTRAUMUR INN 3120 m3/klst, ÚT 2660 m3/klst. NÝTNI A.M.K. 75%.

L1.HS.11 HITASKYNJARI
KRÖFUR: STOKKHITASKYNJARI, MÆLISVIÐ 0–50°C.
HLUTVERK: HITASKYNJARI ER NOTAÐUR TIL STÝRINGAR Á VARMAHJÓLI.

L1.EH.12 EFTIRHITARI
KRÖFUR: HITARI ER ÚR EIR MEÐ ÁLÞYNNUR TIL VARMAAUKA, AFKÖST 15 kW VIÐ FROSTLÓG INN 70°C, ÚT 30°C. LOFT 1610 m3/klst. INN –2°C, ÚT 25°C, LOFTHRAÐI MINNI EN 2,5 m/sek.

L1.ML.13 MÓTORLOKI
KRÖFUR: FJÓLSTÖÐULOKI, LOKUNARÞRÝSTINGUR 250 kPa, RENNSLI 0,1 l/s, Kvs=0,57.
HLUTVERK: STÝRIR VATNSSTREYMI INN Á HITARA L1.EH.12.

L1.HS.14 HITASKYNJARI
KRÖFUR: STOKKHITASKYNJARI, MÆLISVIÐ 0–50°C.
HLUTVERK: HITASKYNJARI ER NOTAÐUR TIL STÝRINGAR Á VARMAHJÓLI.

L1.HS.15 OG 17 STOKKHITASKYNJARAR
STAÐSETNING: Í INNBLÁTURS- OG ÚTSSOGSSTOKKUM.
HLUTVERK: SENDA MERKI TIL REGLUNARSTÖÐ L1.RG.20.

L1.HS.16 OG 22 STOKKHITASKYNJARAR
STAÐSETNING: Í INNBLÁTURS- OG ÚTSSOGSSTOKKUM.
HLUTVERK: SENDA MERKI TIL REGLUNARSTÖÐ L1.RG.21.

L1.EH.18 EFTIRHITARI
KRÖFUR: HITARI ER ÚR EIR MEÐ ÁLÞYNNUM TIL VARMAAUKA, AFKÖST 12 kW LOFTHRAÐI MINNI EN 2,5 m/sek.
VIÐ FROSTLÓG INN 70°C, ÚT 30°C. LOFT 1310 m3/klst. INN –2°C, ÚT 25°C,

L1.ML.19 MÓTORLOKI
HLUTVERK: FJÓLSTÖÐULOKI, LOKUNARÞRÝSTINGUR 250 kPa, RENNSLI 0,08 l/s, Kvs=0,46. STÝRIR VATNSSTREYMI INN Á HITARA L1.EH.18.

L1.HR.20 HITAREGLIR
STAÐSETNING: Í TÆKJAKLEFA VIÐ LOFTRÆSISAMSTÆÐU.
KRÖFUR: VIÐMIÐ HONEYWELL R7426C.
HLUTVERK: STÝRIR MÓTORLOKA L1.ML.19.

L1.HR.21 HITAREGLIR
STAÐSETNING: Í TÆKJAKLEFA VIÐ LOFTRÆSISAMSTÆÐU.
KRÖFUR: VIÐMIÐ HONEYWELL R7426C.
HLUTVERK: STÝRIR MÓTORLOKA L1.ML.13.

L1.RK.23 REYKSKYNJARI
STAÐSETNING: Í ÚTSOGSSTOKK VIÐ LOFTRÆSISAMSTÆÐU.
HLUTVERK: GEFUR BOÐ UM AÐ SLÖKKVA Á LOFTRÆSIKERFINU.

L1.SH.24 SOGHÓLF
STAÐSETNING: VIÐ LOFTRÆSISAMSTÆÐU.
KRÖFUR: EINANGRAÐ AÐ INNAN MEÐ 50 mm HLJÓÐEINANGRUN MEÐ 51% GATAÐRI GATAPLÖTU.

L1.RK.25 REYKSKYNJARI
STAÐSETNING: Í INNBLÁSTURSSTOKK AÐ LOFTRÆSISAMSTÆÐU.
HLUTVERK: GEFUR BOÐ UM AÐ SLÖKKVA Á LOFTRÆSIKERFINU.

L1.ÞH.26 ÞRÝSTIHÓLF
STAÐSETNING: VIÐ LOFTRÆSISAMSTÆÐU.
KRÖFUR: EINANGRAÐ AÐ INNAN MEÐ 50 mm HLJÓÐEINANGRUN MEÐ 51% GATAÐRI GATAPLÖTU.

L1.VS.27 VARMASKIPTIR
STAÐSETNING: Í TÆKJARÝMI LOFTRÆSISAMSTÆÐU.
KRÖFUR: AFKÖST 32 kW, ÞRÝSTIFALL MAX: 25 kPa KERFISHLIÐ (30% ETHELYN GLYCOL) 70/30°C, HITAVEITUHLIÐ 75/35°C.

L1.ML.28 MÓTORLOKI
STAÐSETNING: Í FRAMRÁS HITAVEITUVATNS AÐ VARMASKIPTI
KRÖFUR: RENNSLI 0,17 l/s, Kvs = 0,80
HLUTVERK: STÝRIR STREYMI AÐ VARMASKIPTI L1.VS.27

L1.VD.29 VÖKVADÆLA
STAÐSETNING: Í TÆKJARÝMI LOFTRÆSISAMSTÆÐU.
KRÖFUR: AFKÖST 0,25 l/s, MÓTÞRÝSTINGUR 50 kPa, DÆLAN GENGUR STÖÐUGT.

L1.FV.30 FROSTVÖRN
STAÐSETNING: Í BAKRÁS FRÁ VARMASKIPTI L1.VS.27.
HLUTVERK: FROSTVÖRN.

L1.ÞK.31 ÞENSLUKER
STAÐSETNING: Í TÆKJARÝMI LOFTRÆSISAMSTÆÐU.
KRÖFUR: STÆRÐ 8 L.

L1.FL.32 FRAMHJÁHLAUPSLOKI
KRÖFUR: FRAMHJÁHLAUPSLOKI.
HLUTVERK: HLEYPUR FROSTLEGI FRAM HJÁ ÞEGAR MÓTORLOKAR ERU LOKAÐIR.
VIÐMIÐ: DANFOSS, AVDO 15.

L1.ST.33 STRENGLOKI
KRÖFUR: STRENGLOKI.
VIÐMIÐ: TA, STAÐ DN20.

L1.SL.34 SPJALDLOKA
STAÐSETNING: Í ÚTSOGSSTOKK FRÁ ELDHÚSHÁFUM.
KRÖFUR: SPJALDLOKA MEÐ SPJALDLOKUMÓTOR. MÓTOR SKAL VERA TVÍSTÖÐUMÓTOR GERÐUR FYRIR ALLT AÐ 10 Nm KRAFTVÆGI.

L1.ÚB.35 ÚTSOGSBLÁSARI
STAÐSETNING: Á ÞAKI FRÁ ELDHÚSHÁFUM.
KRÖFUR: UPPBLÁSANDI BLÁSARI MEÐ HRAÐASTÝRINGU. AFKÖST 1500 m3/klst. 190 Pa ÞRÝSTIFALL UTAN BLÁSARA.

L1.SL.36–42 SPJALDLOKA
STAÐSETNING: Í LOFTSTOKK.
KRÖFUR: SPJALDLOKA MEÐ SPJALDLOKUMÓTOR. MÓTOR SKAL VERA FJÓLSTÖÐUMÓTOR GERÐUR FYRIR ALLT AÐ 10 Nm KRAFTVÆGI.

L1.EH.43 EFTIRHITARI
KRÖFUR: HITARI ER ÚR EIR MEÐ ÁLÞYNNUM TIL VARMAAUKA, AFKÖST 11 kW LOFTHRAÐI MINNI EN 2,5 m/sek.
VIÐ FROSTLÓG INN 70°C, ÚT 30°C. LOFT 1200 m3/klst. INN –2°C, ÚT 25°C,

L1.ML.44 MÓTORLOKI
FJÓLSTÖÐULOKI, LOKUNARÞRÝSTINGUR 250 kPa, RENNSLI 0,07 l/s, Kvs=0,40. STÝRIR VATNSSTREYMI INN Á HITARA L1.EH.43.

L1.HR.45 HITAREGLIR
STAÐSETNING: Í TÆKJAKLEFA VIÐ LOFTRÆSISAMSTÆÐU.
KRÖFUR: VIÐMIÐ HONEYWELL R7426C.
HLUTVERK: STÝRIR MÓTORLOKA L1.ML.44.

L1.HS.46 OG 47 STOKKHITASKYNJARAR
STAÐSETNING: Í INNBLÁTURS- OG ÚTSSOGSSTOKKUM.
HLUTVERK: SENDA MERKI TIL REGLUNARSTÖÐ L1.RG.45.

STJÓRNKERFI

LOFTRÆSISAMSTÆÐA SKAL TENGJAST BRUNAVIÐVÖRUNARKERFI HÚSSINS.
VIÐ BRUNABOÐ SLÖKKNAR Á ÖLLUM TÆKJUM LOFTRÆSIKERFA.

REGLUNAREINING 1.
HLUTVERK: STÝRIR HITASTIGI Á INNBLÆSTRI EFTIR VARMAENDURVINNSLU HRAÐA Á VARMAHJÓLI ER STÝRT EFTIR HITASKYNJURUM L1.HS.11 OG 14.

REGLUNAREINING 2.
HLUTVERK: STÝRIR HITASTIGI Á INNBLÁSTURSLOFTI.
INNBLÁSTURSHITASTIG ER REGLAÐ EFTIR HITASKYNJURUM (L1.HS.15, 16 OG 47) EFTIR ÓSKGILDI FRÁ (L1.HS.17, 22 OG 46).
ÓSKGILDI FYRIR HITASKYNJARA L1.HS.16, 22 OG 46, 16–24°C.

REGLUNAREINING 3.
HLUTVERK: GANGSETNINGARROFI Á STJÓRNTÖFLU GERIR STÝRINGU VIRKA. ÁRSKLUKKA STÝRIR GANGTÍMA LOFTRÆSISAMSTÆÐU, KERFID GENGUR FRÁ 07:00 TIL 17:30.

REGLUNAREINING 4.
HLUTVERK: MERKI FRÁ STJÓRNTÖFLU SEM GEFA TIL KYNNA AÐ BLÁSARAR SÉU Í GANGI, YFIRÁLAGSVÖRN FYRIR BLÁSARA SÉU ÓTI, FROSTVÖRN SÉ ÓTI OG SÍUR SÉU ÓHREINAR.

REGLUNAREINING 5.
HLUTVERK: FROSTVÖRN (L1.FV.30) Í ÞRÝSTIHÓLFI SAMSTÆÐU GEFUR MERKI EF HITASTIG FER UNDIR INNSTILLT GILDI, 5°C, VIÐ ÞETTA STÖÐVAST LOFTRÆSIKERFID, KERFID RÆSIST HANDVIRKT.

REGLUNAREINING 6.
HLUTVERK: VIÐ GANGSETNINGU Á ÚTSOGBLÁSARA L1.ÚB.35 FULLOPNAR SPJALDOLKA L1.SL.42 OG SPJALDOKUR L1.SL.36, 38, 40 OG 41 FARA Í INNSTILLTA LOKAÐA STÖÐU. GANGSETNINGARTÍMI SKAL INNSTILLTUR Í SAMRÁÐI VIÐ STARFSFÓLK.

REGLUNAREINING 7.
HLUTVERK: VIÐ GANGSETNINGU Á LOFTRÆSINGU Í SAL FULLOPNA SPJALDLOKUR L1.SL.37 OG 39 OG SPJALDLOKUR L1.SL.38 OG 40 FARA Í INNSTILLTA LOKAÐA STÖÐU. GANGSETNINGARTÍMI SKAL VERA STILLANLEGUR.

ÚTGÁFUFERILL

NÚMER:	DAGS:	SKÝRINGAR:	HANNAÐ:
B1	03.07.2007	BYGGINGARTEIKNING	BIO

DAGS. UNDIRSKRIFTAR: NAFN OG KT. SAMRÆMINGARHÖNNUÐAR:
UNDIRSKRIFT SAMRÆMINGARHÖNNUÐAR:

Samþykkt þann
30 NOV. 2007
Byggingfulltrúinn í Hafnarfirði
F.h.Sigurbjartur Halldórsson

SKÝRINGAR Á TÁKNUM Í KERFISMYND:

- MÆLISTAÐUR FYRIR ÞRÝSTING
- MÆLISTAÐUR FYRIR HITASTIG
- MÆLISTAÐUR FYRIR RAKASTIG.
- LOFTSKILJA
- ÖRYGGISLOKI
- STJÓRNTÆKI, MÓTOR EÐA SKYNJARI
- VÍSANDI MÆLIR
- SNERTA SPÓLUROFA, FYRIR GANGLJÓS
- SNERTA YFIRÁLAGSVÖRN
- AO SAMFELLT ÚTMERKI (ANALOG OUT)
- AI SAMFELLT INNMERKI (ANALOG IN)
- DO TVÍSTÖÐUÚTMERKI (DIGITAL OUT)
- DI TVÍSTÖÐUINNMERKI (DIGITAL IN)
- INNBLÁSTURSLOFT
- ÚTSOGSLOFT
- VATNSLÖGN
- STÝRIMERKI

ÖLL AFNOT OG AFRITUN TEIKNINGAR, AÐ HLUTA EÐA HEILD, ER HÁÐ SKRIFLEGU LEYFI HÖFUNDA.

VGK HÖNNUN
GRENSÁSVEGI 1 - 108 REYKJAVÍK - SÍMI: 422 3000 - FAX: 422 3001
VEFFANG: www.vgkhonnun.is - NETFANG: vgkhonnun@vgkhonnun.is

HEITI VERKS:
LEIKSKÓLINN HAMRAVELLIR
HVANNAVELLIR 1, HAFNARFIRÐI

HEITI TEIKNINGAR:
LOFTRÆSIKERFI:
KERFISMYND
KERFI L1

MÆLT:	TEIKNAÐ: BIO	GEYMSLUNÚMER:	VNR: 3.151.228
HANNAÐ: BIO	YFIRFARIÐ:	MKV:	NR. TEIKNINGAR: L814
DAGS. UNDIRSKRIFTAR:	NAFN OG KT. HÖNNUÐAR: VGK HÖNNUN hf 430572-0169		
UNDIRSKRIFT HÖNNUÐAR:			ÚTGÁFA: B1