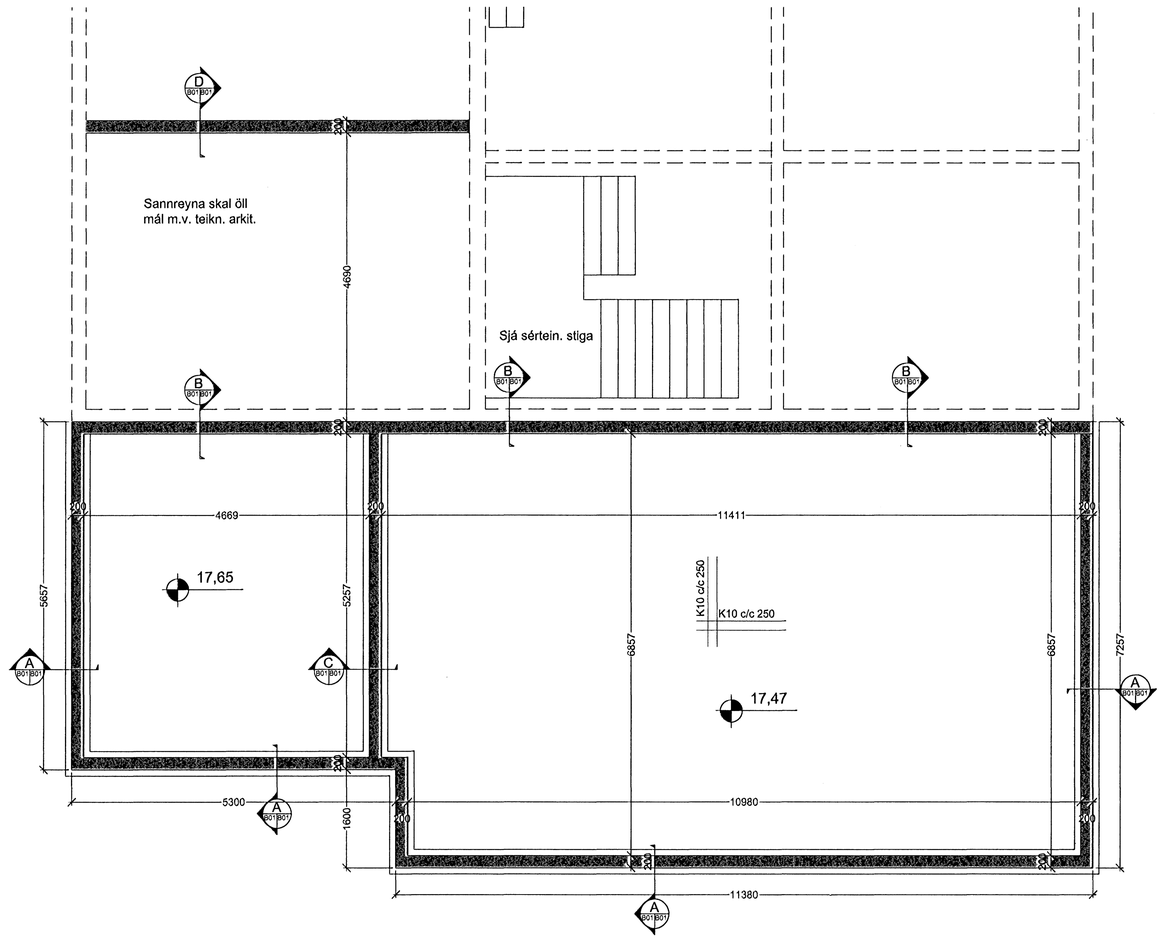

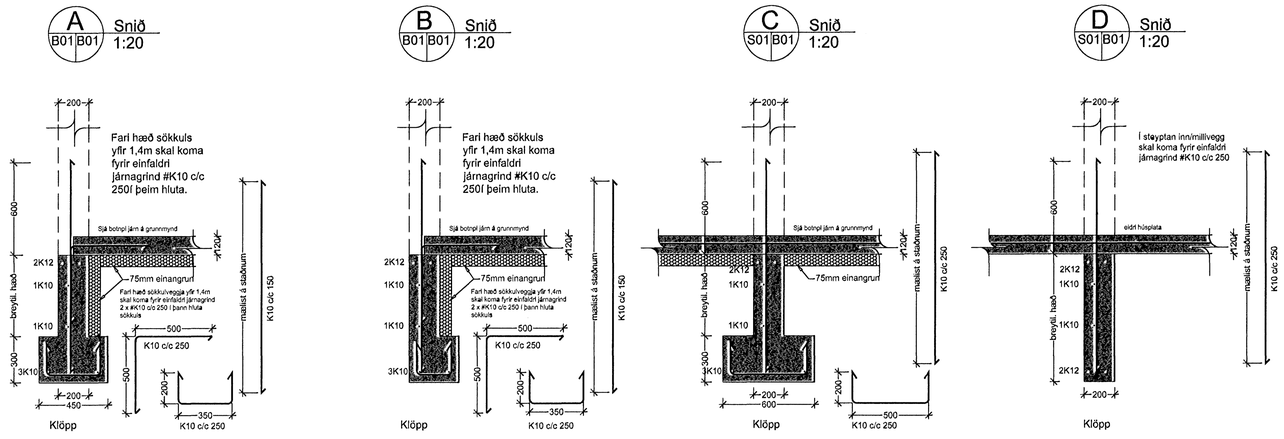

ÚTGÁFUFERILL

NÚMER:	DAGS.	SKÝRINGAR:	UNNIÐ:
A	15.04.07	batt við steyptum vegg í kjallara	

DAGS. 4/12 2007 SAMRÆM.HÖNNUÐUR

Samþykkt þann
11 JAN. 2008
Byggingfulltrúinn í Hafnarfirði
F.h.Sigurbjartur Halldórsson

EMIL ÞÓR GUÐMUNDSSON
FTFÍ
LÆKJASMÁRA 98
201 KÓPAVOGUR
SÍMI: 544 4004
GSM: 898 9517
NETFANG: emil@emil.is
kt: 280456-3499

HEITI VERKS:

Álfaskeið 31

HEITI TEIKNINGAR:

Undirstöður
Grunnmynd

MKV:	DAGS.	VERK NR	
1:50/1:20	22/11/03	Br2	
TEIKNAÐ. EÞG	YFIRFARIÐ EÞG	SAMÞYKKT EÞG	NR. TEIKNINGAR B01
DAGS.UNDIRSKR. 04/12/07	NAFN HÖNNUÐAR EMIL ÞÓR GUÐMUNDSSON		
UNDIRSKR.HÖNNUÐAR			ÚTGÁFA A