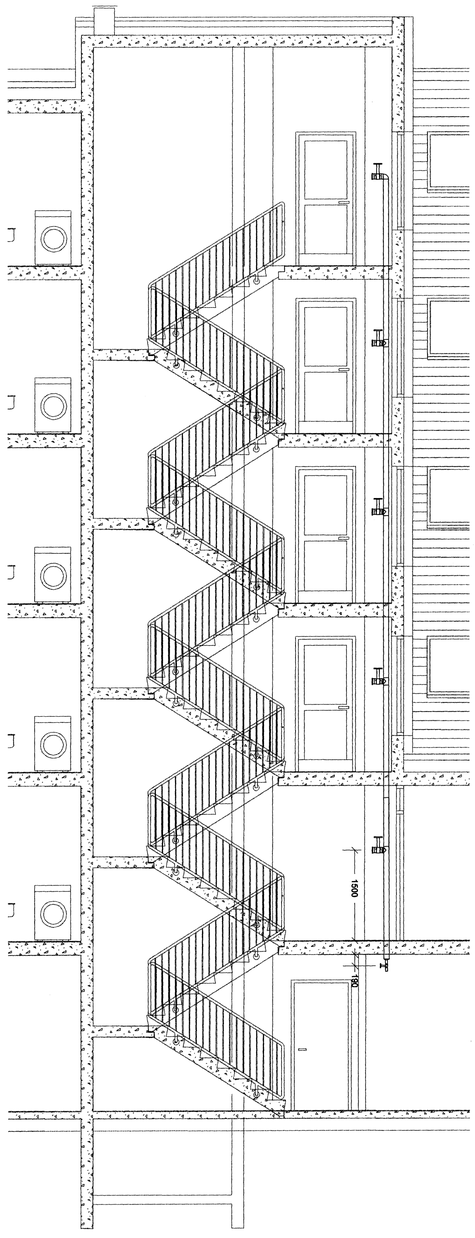

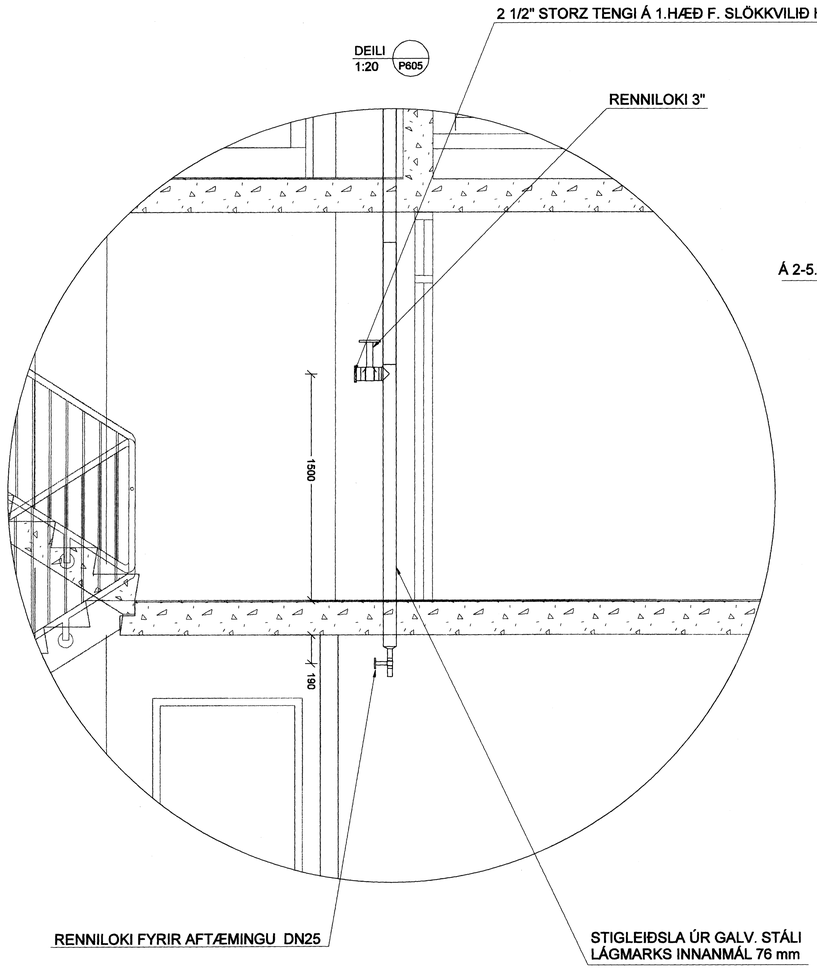

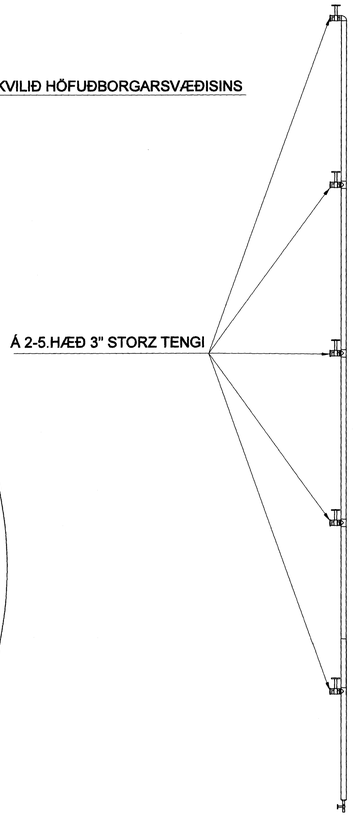

RÚMMYND 1:50

Samþykkt þann
18 JAN. 2008
Byggingfulltrúinn í Hafnarfirði
F.h.Sigurbjartur Halldórsson

SKIPALÓN 21

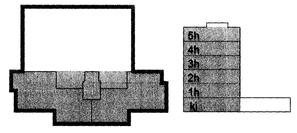

Útg.	Dags.	Skýring	Hannað/Yfirfarið

VSB
VERKFRÆÐISTOFA

BÆJARHRAUN 20 · 220 HAFNARFJÖRÐUR · KENNIT. 710796-2899
vsb@vsb.is · Sími 585 8600 · Fax 585 8610 · www.vsb.is

Áritun sérhönnuðar
Sveinn Áki Sverrisson Kt: 230855 5609

Verkheiti
SKIPALÓN 21
HAFNARFIRÐI

Verkhluti
Lagnir
Stigleiðsla
Snið, Deili og Rúmmynd

Hannað	Teiknað	Yfirfarið	Kvarði	Síða
ÞJK	ÞJK	SÁS	1:50 / 1:20 / A1	-

Dags.	Verkefni	Teikning	Útgáfa
15.10.2007	06876	P606	-

V:\2005\05857\06876-Skipalón 21-23\Sheets\La\06876-Stigleiðslur.dwg