GLITVELLIR 1 HAFNARFIRÐI.

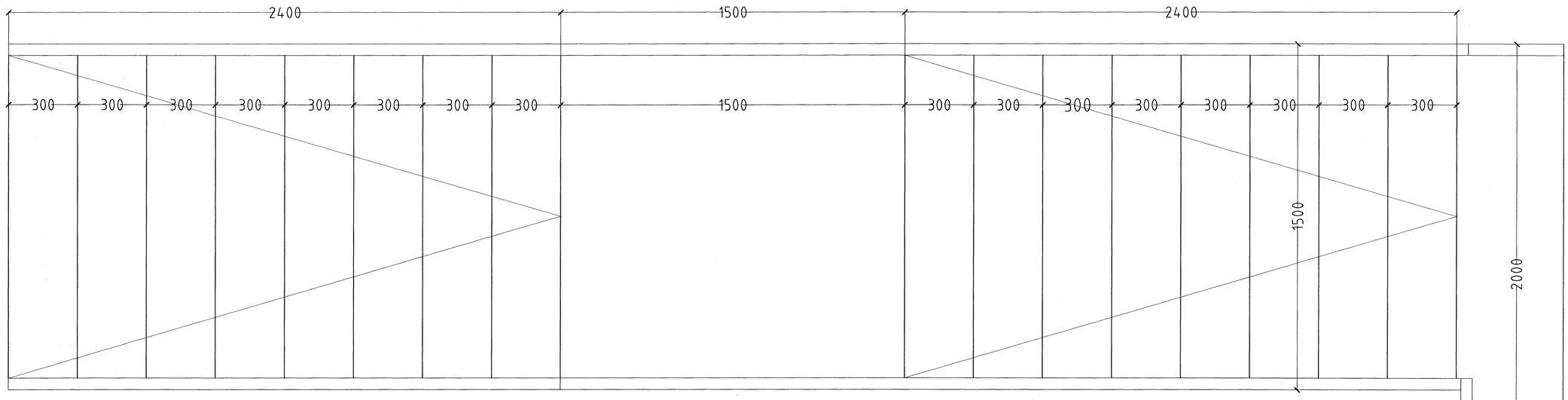

GRUNNMYND STIGI ÚTI MKV. 1:10.

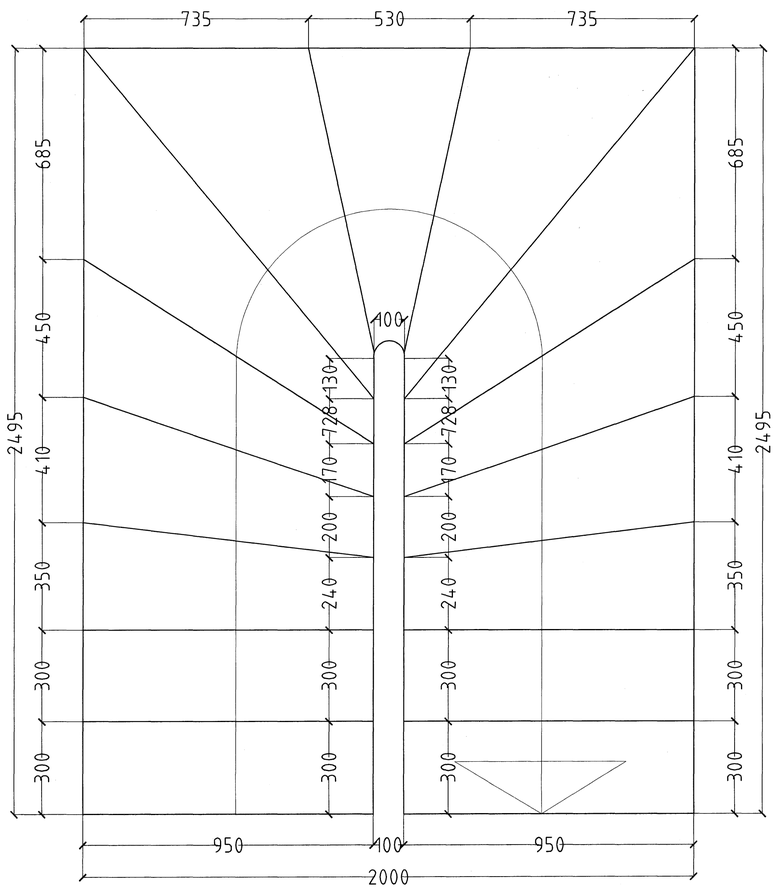

GRUNNMYND STIGI INNI MKV. 1:10.

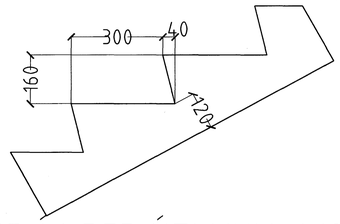

SNIÐ Í ÞREP ÚTI MKV. 1:10.

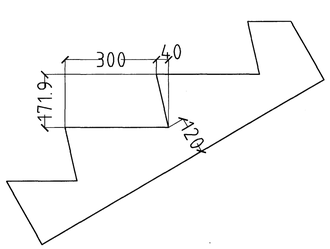

SNIÐ Í ÞREP INNI MKV. 1:10.

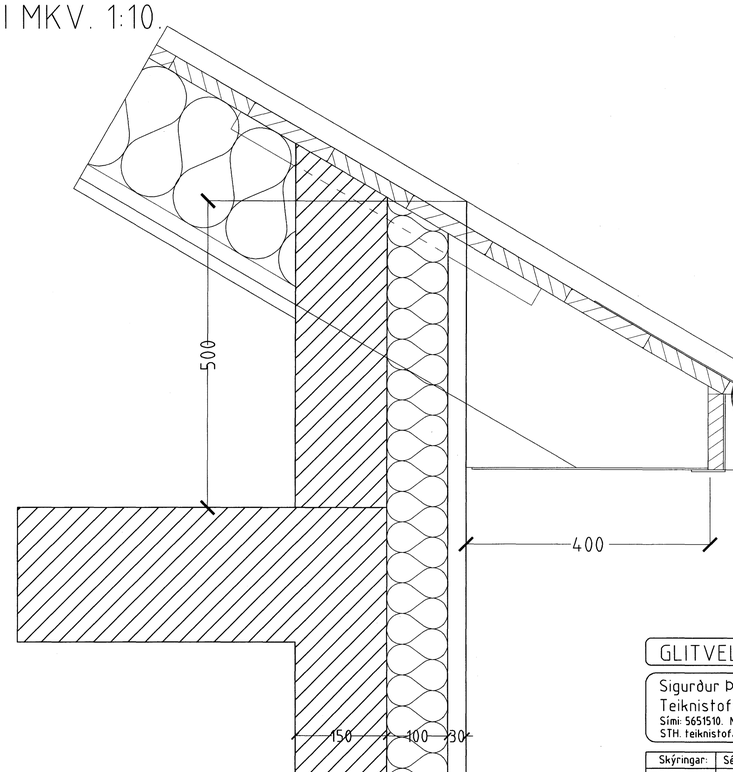

ÞAKKANTUR MKV. 1:20.

Þakstál
Þakpappi
25 X 150 mm. borðaklæðning.
Timbursperrur.
Ø 32 mm. loftræstir. með fluguneti
2 stk. pr. sperrubil.
Vindpappi (20 PAM).
Þakeinangrun 200 mm. (þakull).

Þakkantur:

Rennujárn c/c 600 mm.
100 mm. plastrenna.
Flasning úr sama efni og þakstál.
Slétt plötuklæðning.
Þakniðurfall. Sjá lagnateikningu.

Veggur:

150 mm. steyptur veggur.
100 mm. einangrun.
Báruál.

Samþykkt þann
06 DES. 2007
Byggingfulltrúinn í Hafnarfirði
F.h.Sigurbjartur Halldórsson

GLITVELLIR 1 HAFNARFIRÐI.

Sigurður Þorvarðarson byggingafræðingur bfí.
Teiknistofan Strandgötu 11 220 Hafnarfirði.
Sími: 5651510. Netfang: teiknistofan@simnet.is
STH. teiknistofan ehf. kt. 510298-2769. Kt. aðalhönnuðar: 141250-4189.

Skýringar:	Séruppdráttur.	
Teikning:	Hlutamyndir.	
Mælikvarði:	1 : 10. / 1:20.	Dagsetning: 25. ágúst 2006.
Undirskrift:		
Blað nr: 6 af 7.		
Breytt:		