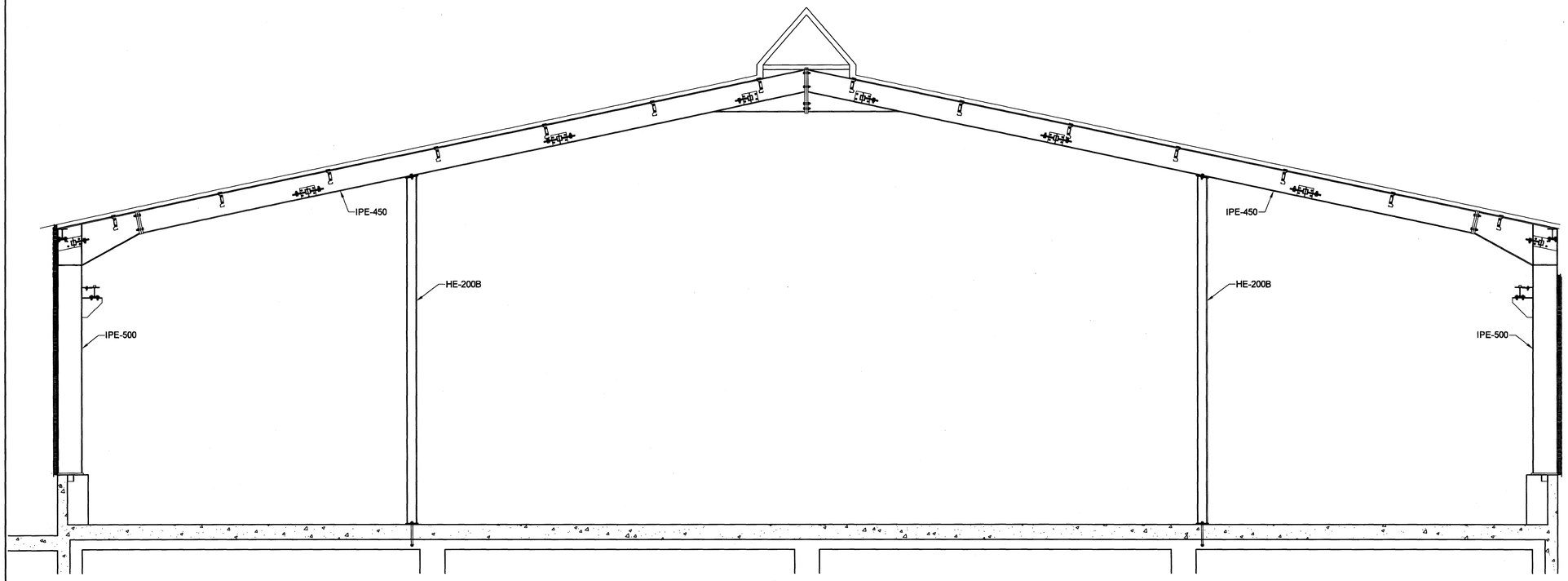

Rammi B 1 stk, 1:50

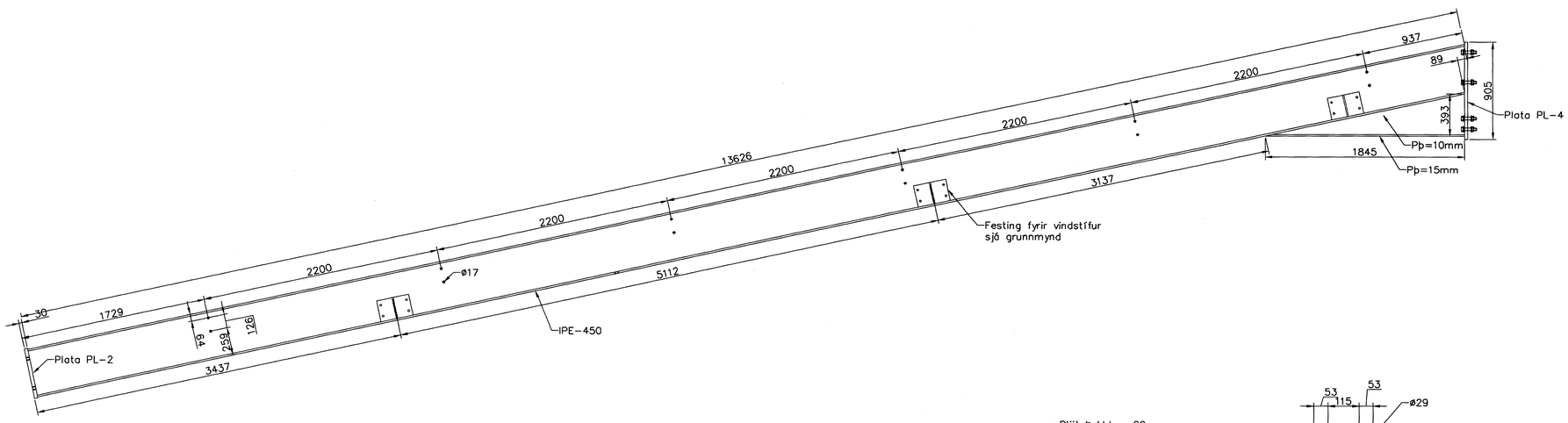

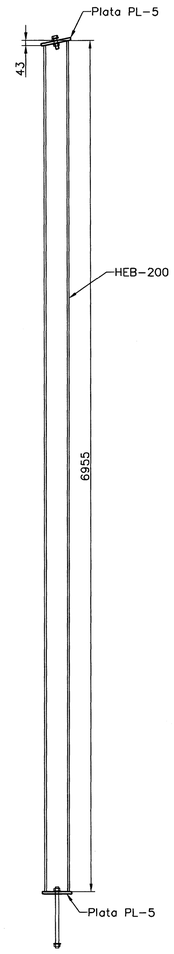

Súla 2 stk. HEB-200, 1:20

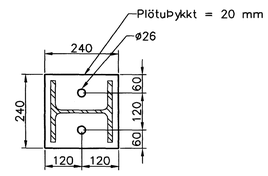

Plata PL-5

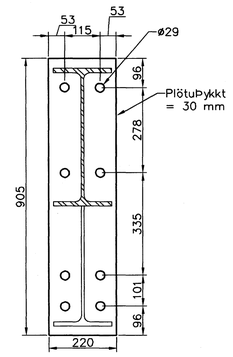

Plata PL-4

Samþykkt þann
05 DES. 2007
Byggingafulltrúinn í Hafnarfirði
F.h. Sigurbjartur Halldórsson

Útgáfa	Breyting	Dagsetning	Hannað

Sveinbjörn Hinriksson
Byggingatæknifræðingur
Kt. 160851-2529
Brekkugötu 8 Hafnarfirði
Sími: 555-4008, 861-9851
Netfang: svennih@internet.is

Staður: Melabraut 27 Hafnarfirði

Skýring: Rammi B

Hannað / Teiknað	Kvarði	Dagsetning	Verknr.	Teikn.nr.
	1:50 1:20	7.5.07	04-06	3-07