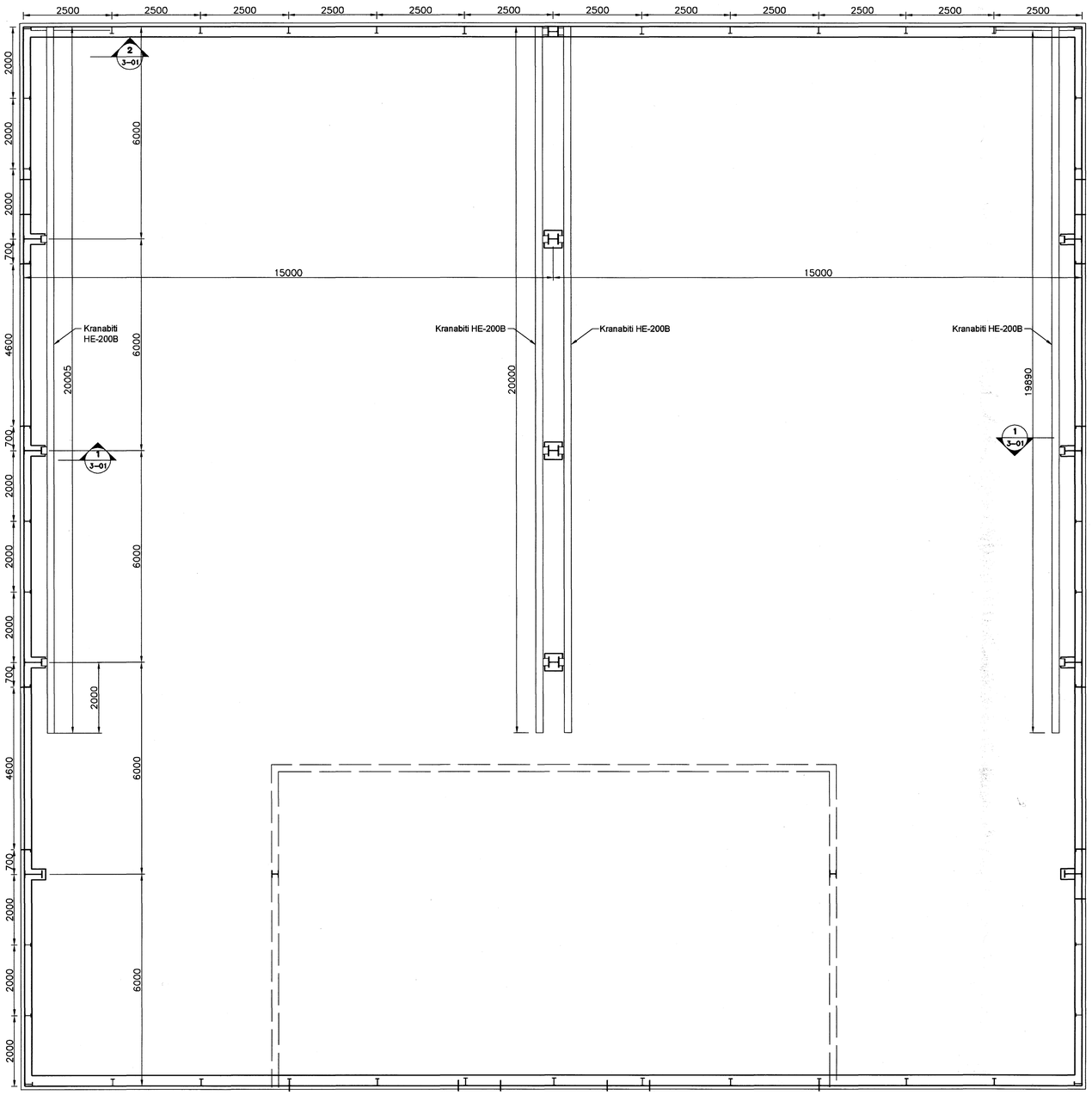

Kranabitar, Grunnmynd, 1:75

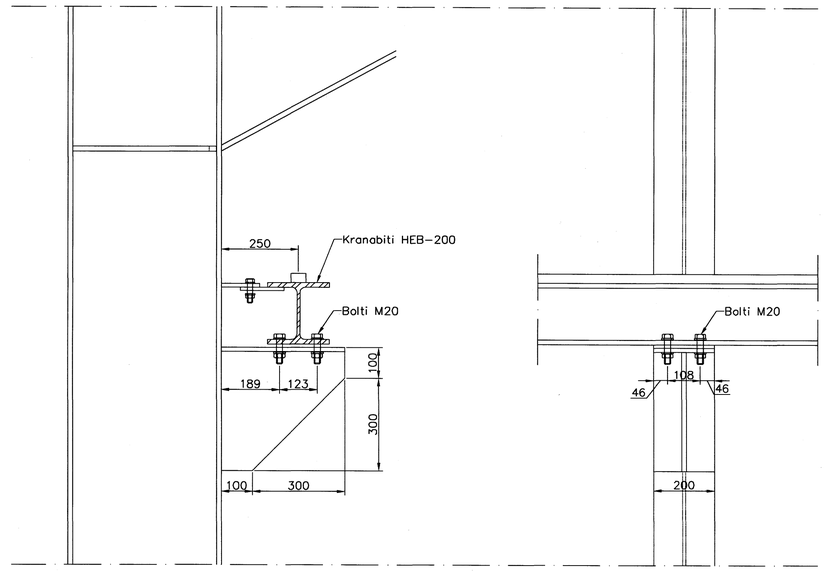

Kranabiti, Snið 1 / 3-01
1:10

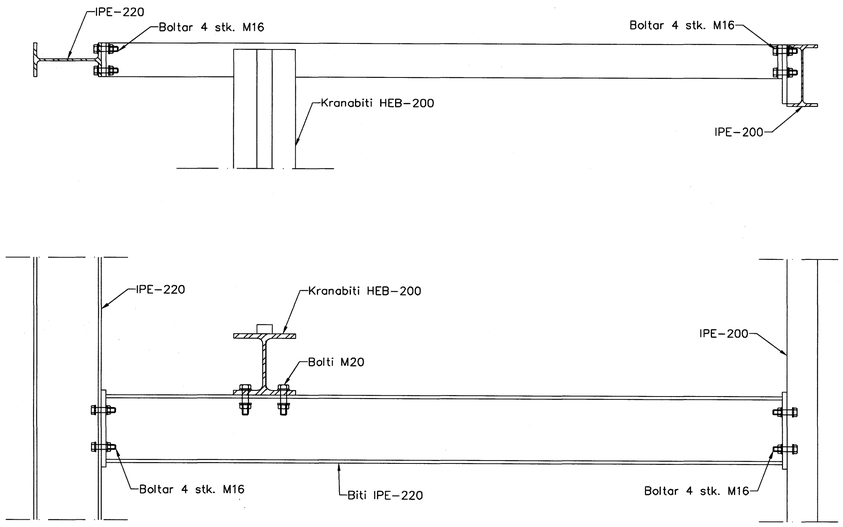

Kranabiti, Snið 2 / 3-01
1:10

Samþykkt þann
05 DES. 2007
Byggingafulltrúinn í Hafnarfirði
F.h.Sigurbjartur Halldórsson

Útgáfa	Breyting	Dagsetning	Hannað

Sveinbjörn Hinriksson
Byggingatæknifræðingur
Kt. 160851-2529
Brekkugötu 8 Hafnarfirði
Sími: 555-4008, 861-8851
Netfang: svennih@internet.is

Staður: Melabraut 27 Hafnarfirði

Skýring: Stálvirki, Kranabitar

Hannað / Teiknað	Kvarði	Dagsetning	Verknr.	Teikn.nr.
	1:75 1:10	7.5.07	04-06	3-01