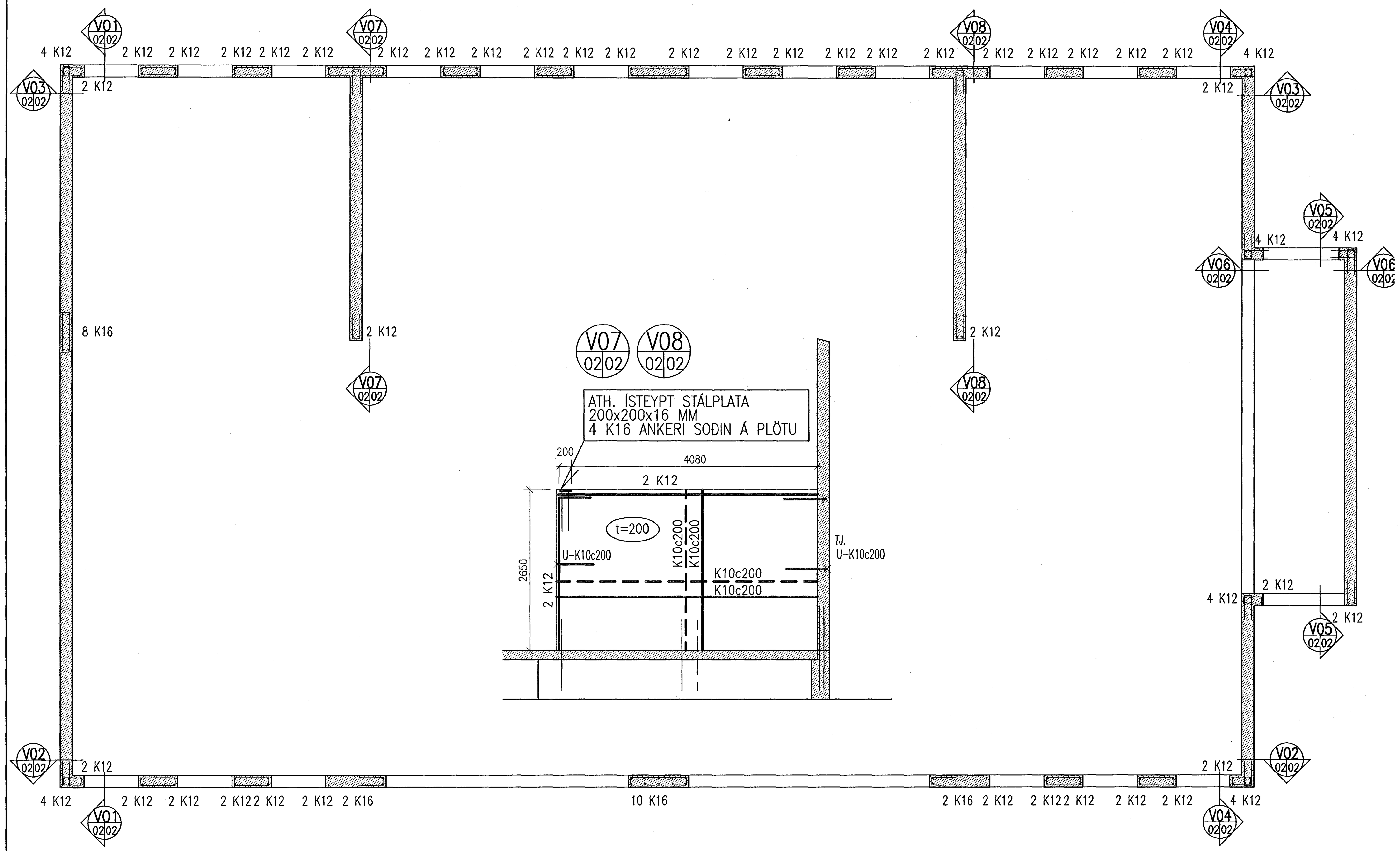

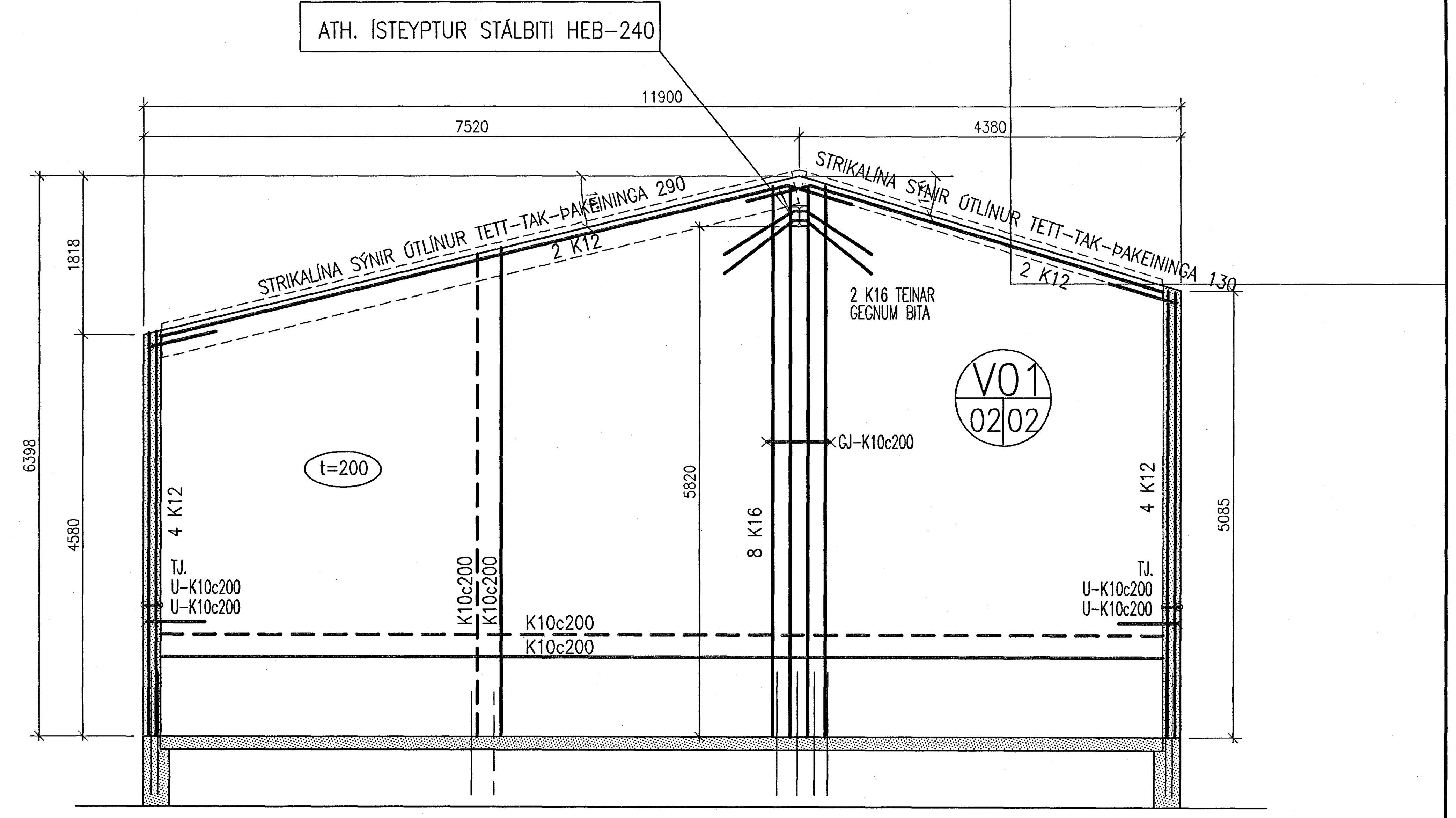

Samþykkt þann
04 OKT. 2007
Byggingfulltrúinn í Hafnarfirði
F.h.Sigurbjartur Halldórsson

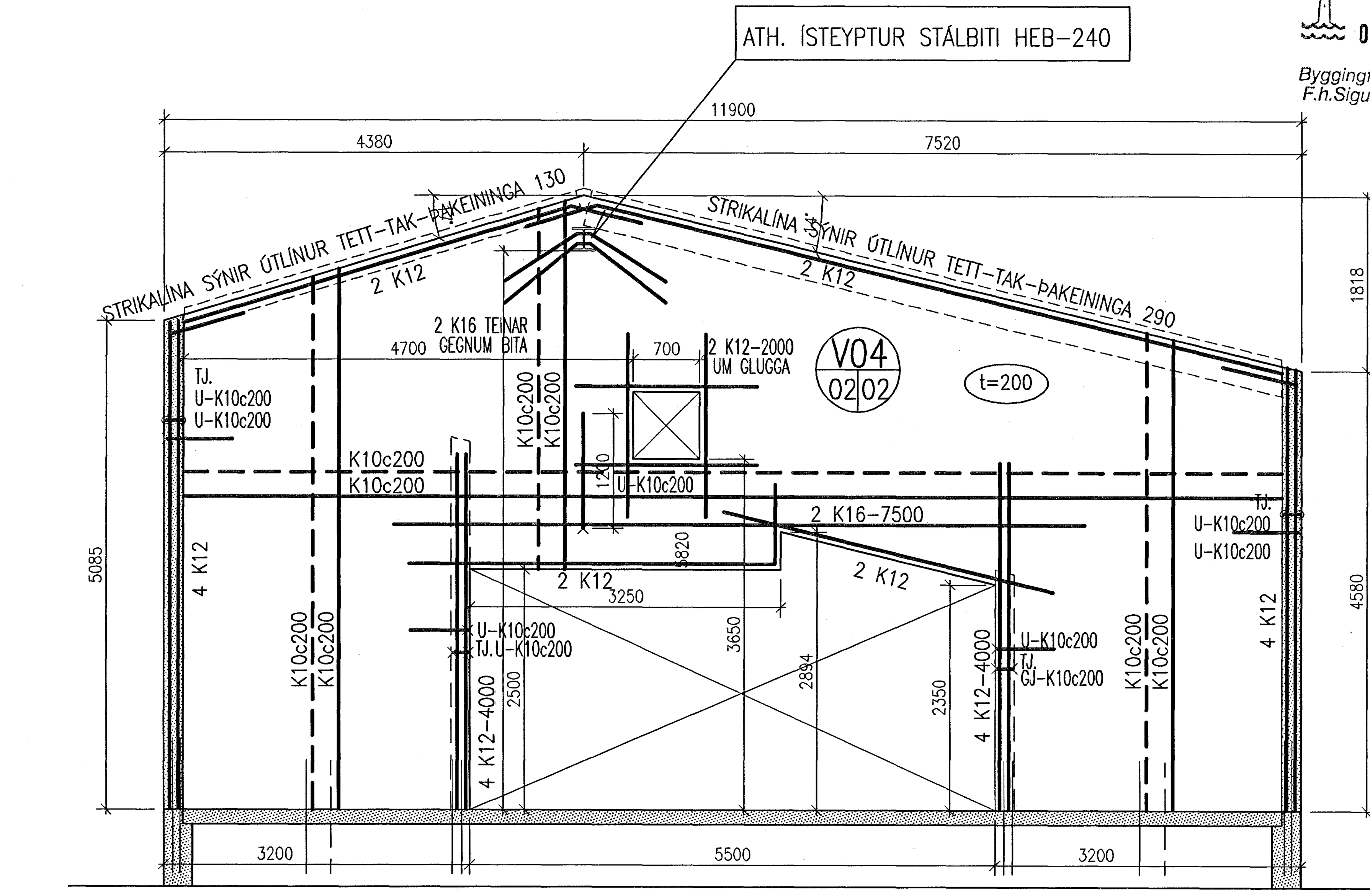

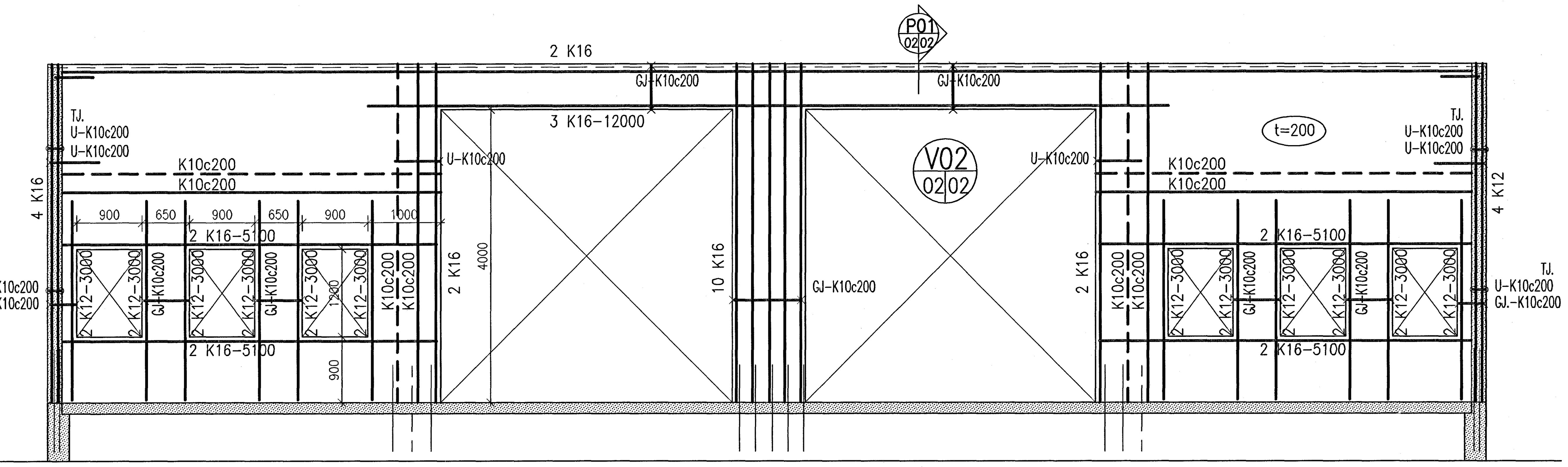

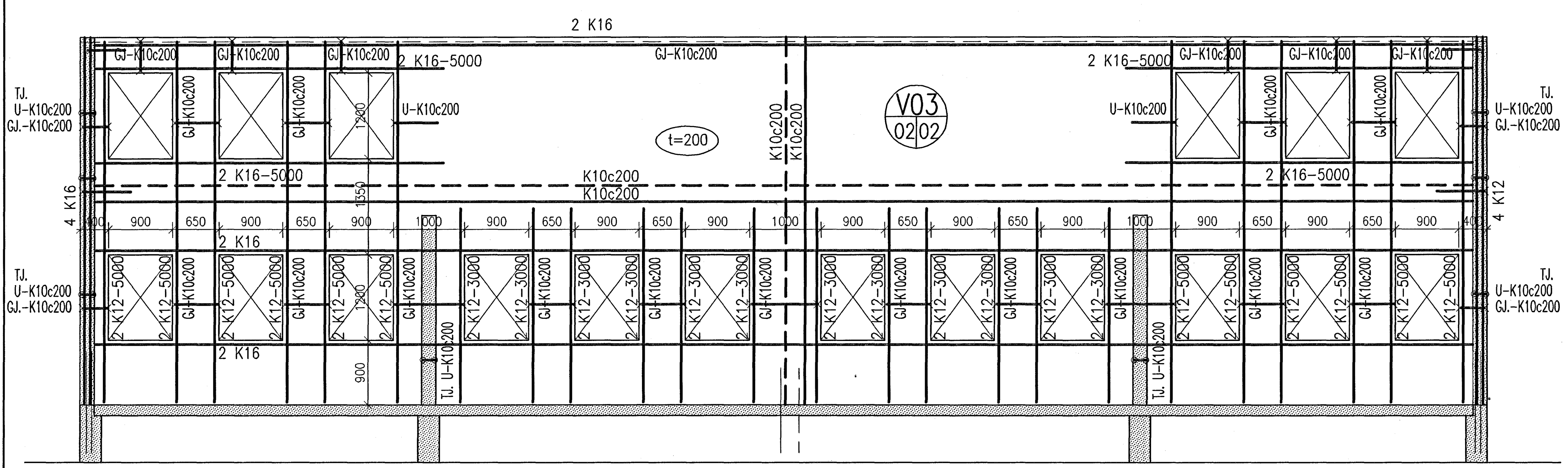

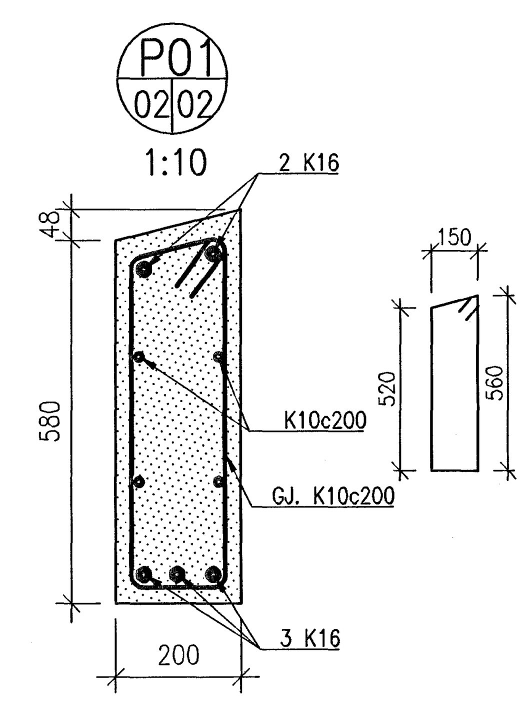

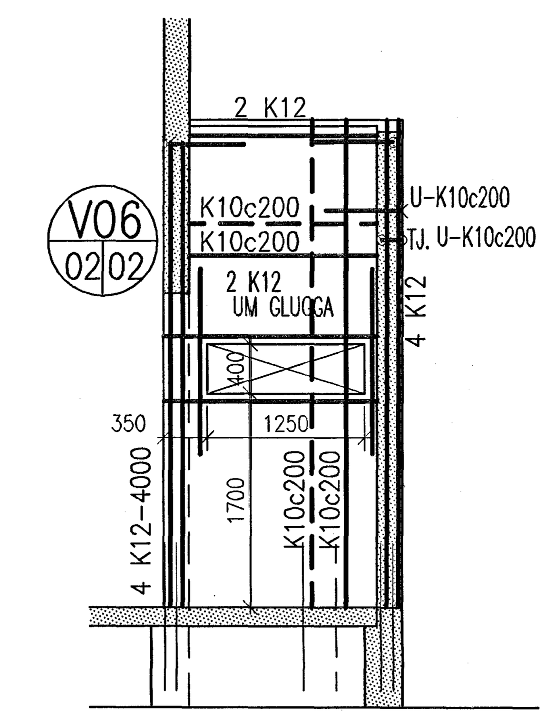

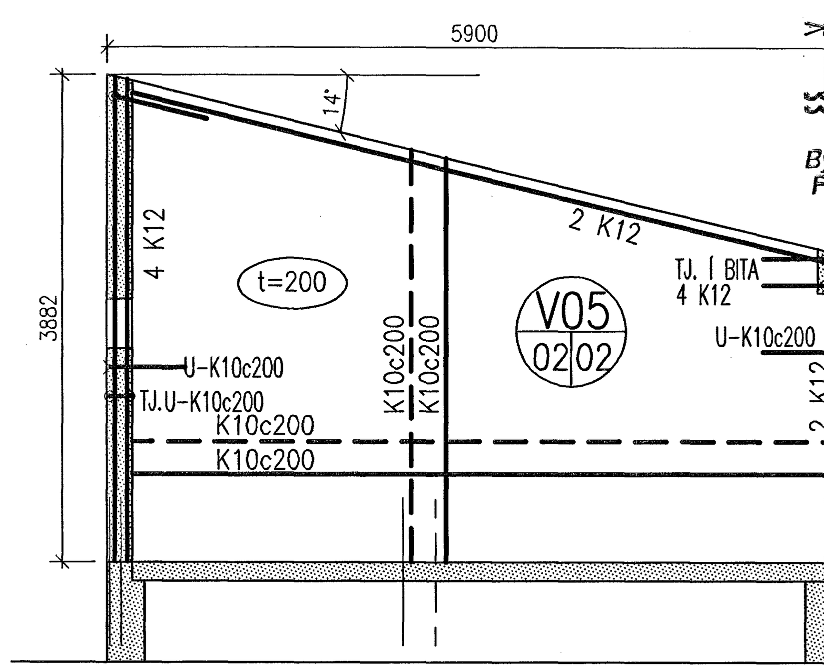

Samþykkt þann
04 OKT. 2007
Byggingfulltrúinn í Hafnarfirði
F.h.Sigurbjartur Halldórsson

ÚTGÁFA		DAGS.	NAFN

EYRARTRÖÐ 8, HAFNARFJÖRÐUR

BURÐARVIRKI
STEYPTIR VEGGIR
GRUNNMYND OG ÁSÝNDIR
SÉRMYNDIR

HANNAÐ ÓG/JLS	TEIKNAÐ ÓG/JLS	MKV. 1:50; 1:10	VERKNR. V0022
SAMÞ.		SKRÁ Sökkul-ígildi.dwg	TEIKN. NR. B-02
KENNIT. Jón Logi Sigurbjörnsson, 190556-3959		DAGS. 30.01.07	

VÍÐSJÁ
VERKFRÆÐISTOFA FRV
SKÓLAVÖRÐUSTÍG 3, 101 REYKJAVÍK
SÍMI: 561 9040 OG 561 9043, FAX: 561 9044
NETFANG: vidsja@sk3.is