GRUNNMYND AF UNDIRSTÖÐUM MKV. 1:50

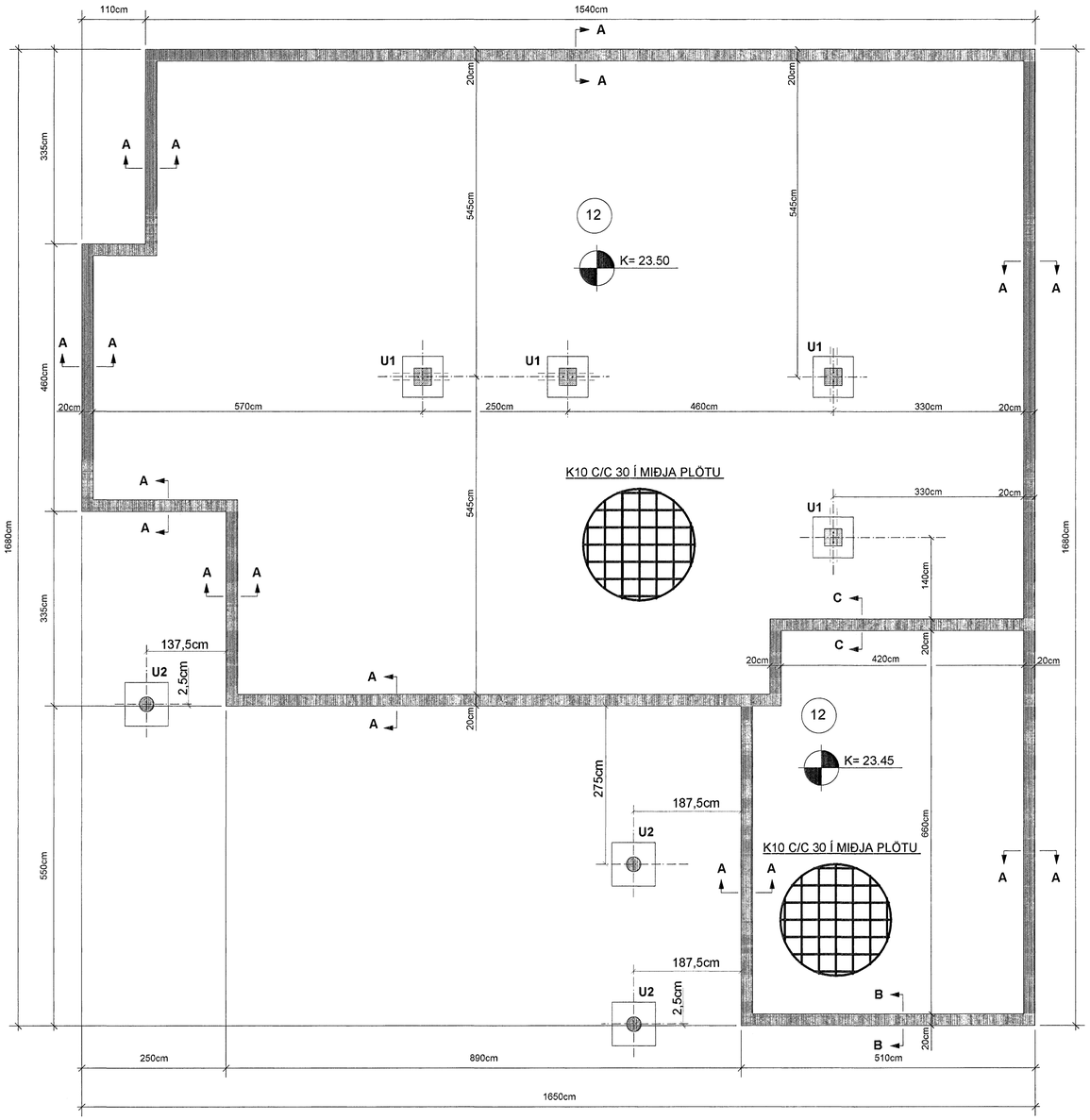

SNIÐ A-A MKV. 1:10

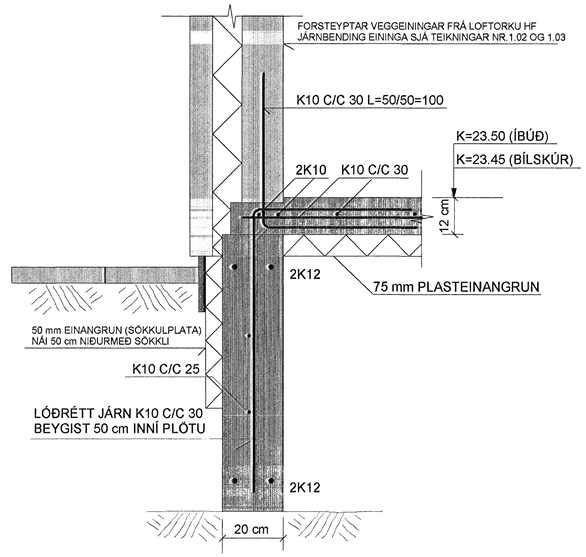

SNIÐ C-C MKV. 1:10

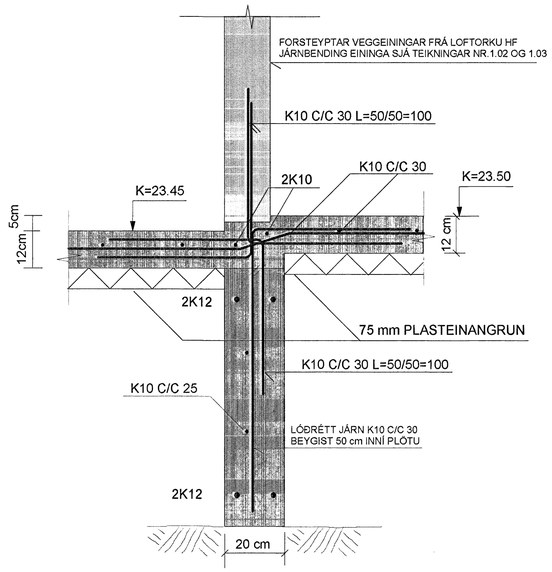

SNIÐ B-B MKV. 1:10

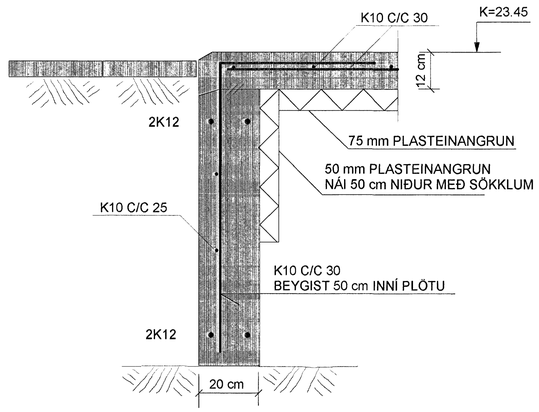

SÚLUUNDIRSTAÐA : U2 , MKV. 1:10

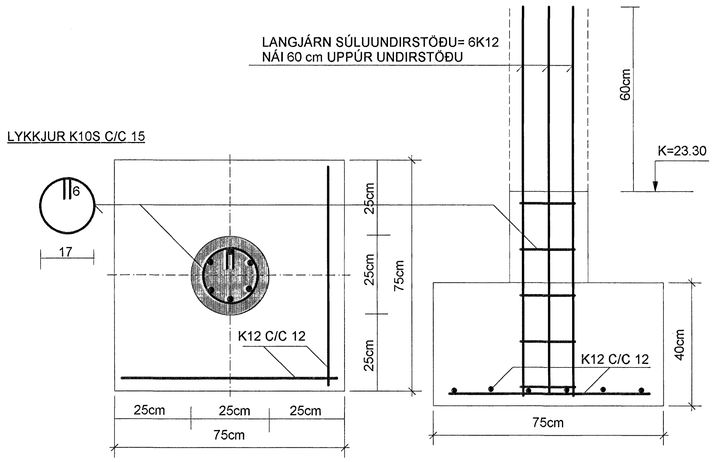

SÚLUUNDIRSTAÐA : U1 , MKV. 1:10

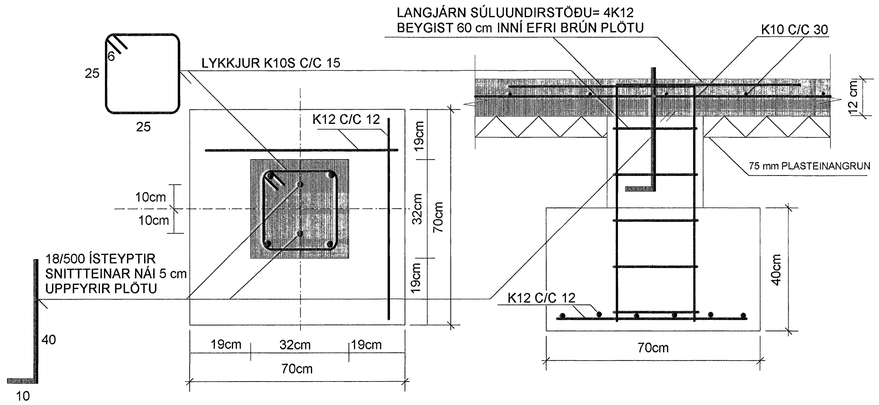

SKÝRINGAR:

STEINSTEYPA: UNDIRSTÖÐUR OG BOTNPLATA S-250

LOFTINNIHALD SÉ 5-6% OG VS-TALA SÉ MINNI EN 0.55

STEYPUSTYRKTARSTÁL: KS-40S
BOTNPLATA ER 12cm Á ÞYKKT. Í MIÐJA BOTNPLÖTUNA ER JÁRNAGRIND K10 C/C 30
LYFTA SKAL GRINDINNI, t.d MEÐ 4cm HELLUBROTUM ÁÐUR EN STEYPA HEFST.
UNDIR ALLA BOTNPLÖTUNA ER LAGT 75 mm EINANGRUNARPLAST,POLYSTYREN
RÚMÞUNGI EINANGRUNARPLASTSINS SÉ
MINNST 18kg/m3 Í ÍBÚÐ OG MINNST 25kg/m3 Í BÍLSKÚR
NIÐUR MEÐ SÖKKLUM ER EINANGRAÐ MEÐ 50 mm EINANGRUN EINSOG SÝNT ER Á SNIÐUM

GRAFA SKAL GRUNNINN NIÐUR Á BURÐARHÆFAN BOTN OG FYLLA UNDIR SÖKKLA
MEÐ FROSTÞOLINNI FYLLINGU SEM ÞJAPPA SKAL Í LÖGUM ÞAÐ VEL AÐ EFTIRFARANDI
SKILYRÐUM SÉ FULLNÆGT E2> 100 MPA OG HLUTFALLIÐ E2/E1< EÐA =2.4
HÆÐ SÖKKLA SÉ U.Þ.B 100 cm

FYLLINGAR INNÍ GRUNN SKAL ÞJAPPA Í 30cm LÖGUM MEÐ STÓRUM VÍBRÓSLEÐA
OG VÆTA VEL Á MILLI LAGA

ALLAR MÁLSETNINGAR ERU Í SENTIMETRUM
ALLIR KÓTAR ERU Í METRUM

Byggingarfulltrúi Hafnarfjarðar
Aðaruppdr. þarna
29 NÓV. 2005

TEIKN.NR. 1.01	TV Tæknivangur ehf. Kirkjustétt 26 , 113 Reykjavík Sími:564 22 44 , Netf. mg.tv@vortex.is
KVARÐI: 1:50,1:10	
DAGS. NÓV. 2005	
HANNAÐ: MG	VERKEFNI: FLÉTTUVELLIR 37 , HAFNARFIRÐI
TEIKNAÐ: MG	BURÐARVIRKI: UNDIRSTÖÐUR GRUNNMYND SNIÐ OG SKÝRINGAR
YFIRFARIÐ: Magnús Gylfason KT.261251-4199	Undirskrift Aðalhönnuðar