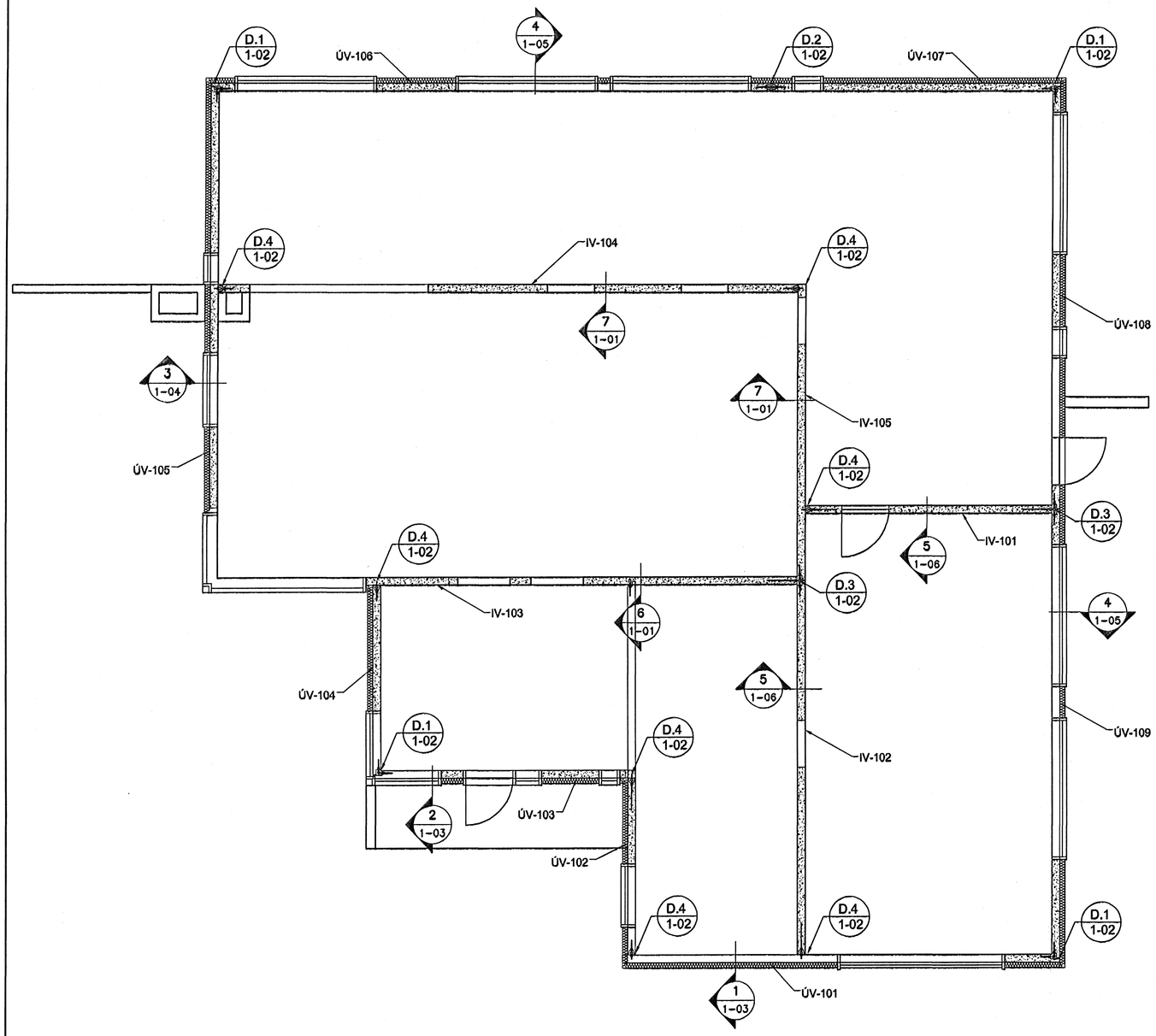

Veggeiningar, Grunnmynd, 1:50

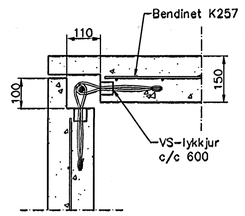

Deili 1:20 (1 / 1-02)

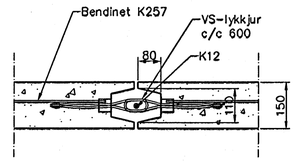

Deili 1:20 (2 / 1-02)

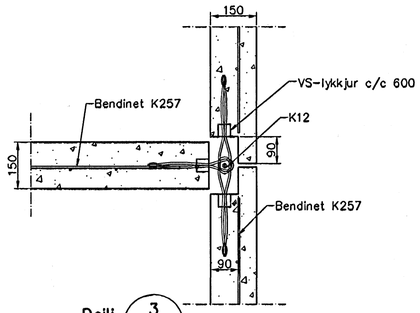

Deili 1:20 (3 / 1-02)

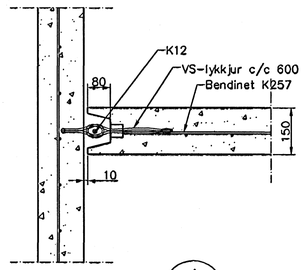

Deili 1:20 (4 / 1-02)

Skýringar

Bending
Bending 1 burðareiningu skal vera K257
Í útbrúnum á burðareiningu skal vera K12.
Umhverfis öll op í burðareiningu skal vera 2 K10 sem nær 500 mm út fyrir op.
Niður úr einingum skulu koma K10 vinklar L=1000 mm, c/c 250 mm nema annað komi fram.

Byggingafulltrúi Hafnarfjarðar
Móttekt dagur
30 NOV. 2005

STAÐF. 30/05-NOV-09

Útgáfa	Breyting	Dagsetning	Hannað

Sveinbjörn Hinriksson
Byggingatæknifræðingur
Kt. 160851-2529
Brekkugötu 8 Hafnarfirði
Sími: 555-4008, 861-9851
Netfang: svennih@internet.is

Staður: Fléttuvellir 7 Hafnarfirði				
Skýring: Veggeiningar, Grunnmynd				
Hannað / Teiknað	Kvarði 1:50 1:10	Dagsetning 29.11.05	Verknr. 28-05	Teiknr.nr. 1-02