SNIÐ 1:50 SM2 A B423 STÁLSPERRA OG STÁLSPERRUFESTINGAR

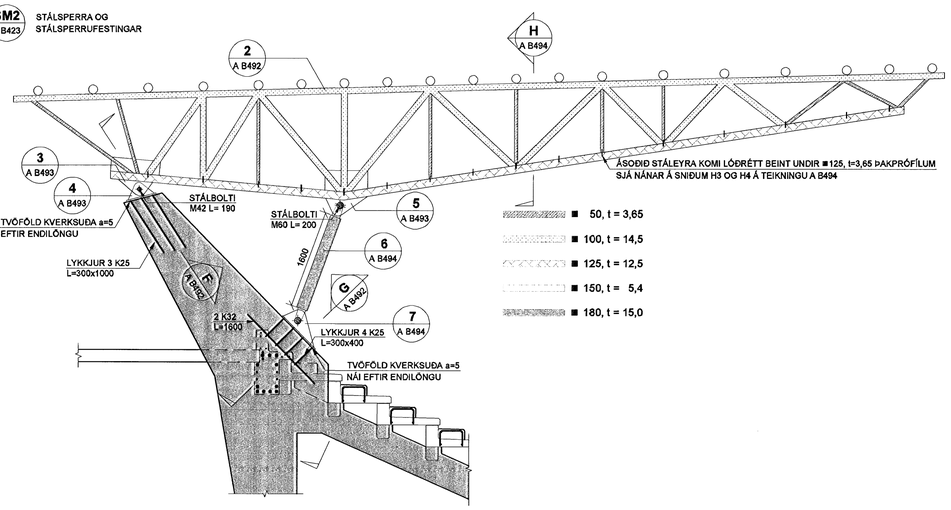

SNIÐ 1:20 F A B492

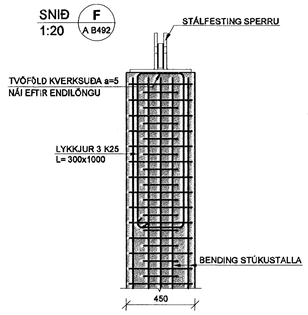

SNIÐ 1:20 G A B492

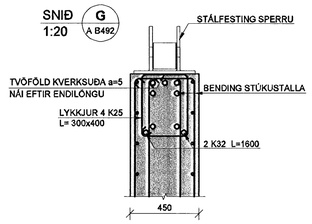

Samþykkt þann 15 NOV. 2007
Byggingfulltrúinn í Hafnarfirði
F.h.Sigurbjartur Halldórsson

SKÝRINGAR

STÁLVIRKI:

ALLT STÁL S235 Í SAMRÆMI VIÐ EN 10027 OG EN 10025.
ALLA STÁLPRÓFÍLA Í SPERRUM SKAL SJÓÐA SAMAN MEÐ KVERKSUÐU a=5 SEM NÆR ALLAN HRING PRÓFÍLS.

SUÐUR:

SUÐUEFNI SKAL UPPFYLLA KRÖFUR BS 317.1 EÐA SAMBÆRILEGA STAÐLA.
SUÐUVINNA SKAL FRAMKVÆMD AF SUÐUMÖNNUM SEM HAFA HÆFNISPRÓF SKV. ÍST EN 287-1.
VIÐ 20% STIKKPRUFU NÁI SUÐAN MINNST KARAKTER C. SKV. STAÐLI DS/EN 25817

SKÝRINGAR Á SUÐUTEGUND:

STÚFSUÐA

EINFÖLD KVERKSUÐA

TVÖFÖLD KVERKSUÐA

DEILI 1:20 2 A B492

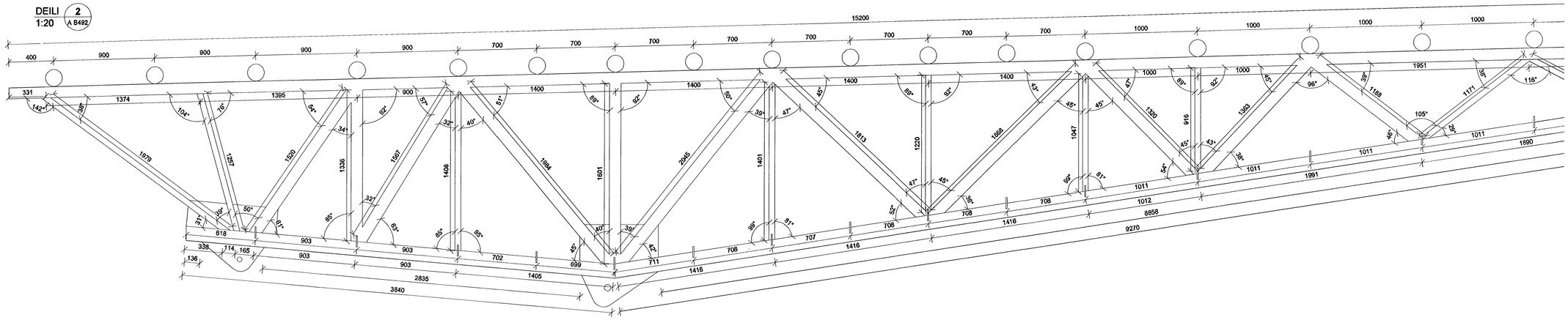

DEILI 1:20 2 A B492 FRAMHALD

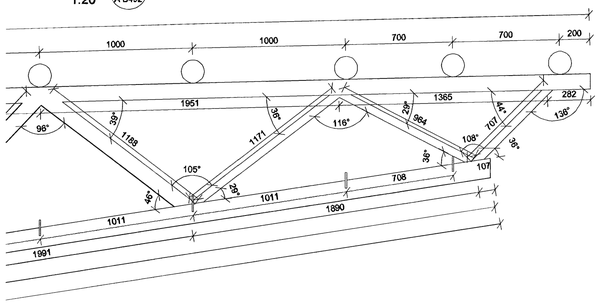

Kt. 110457-2789

KAPLAKRIKI

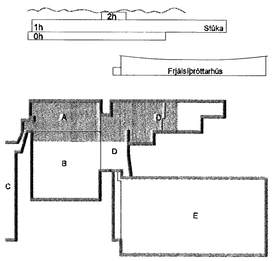

BIB

Útg.	Dags.	Skýring	Hannað/Yfirfarið

VSB
VERKFRÆÐISTOFA

BÆJARHRAUN 20 · 220 HAFNARFJÖRÐUR · KENNIT. 710796-2899
vsb@vsb.is · Sími 585 8600 · Fax 585 8610 · www.vsb.is

Áritun sérhönnuðar
Björn Gústafsson Kt:180550-4889

Verkheiti
KAPLAKRIKI
HAFNARFIRÐI

Verkhluti
Burðarvirki
Skyggni yfir stúkur / Stálvirki
Snið og sérmyndir

Hannað	Teiknað	Yfirfarið	Kvarði	Síða
BIB	BIB	BG	1:20 / 1:50 / A1	-
Dags.	Verkefni	Teikning		Útgáfa
30.04.2007	06811	A B492		-

V:\2006\06811\06811-Kaplakriki-FH\Sheets\BJ\06811-B4-Skyggni.dwg