SNIÐ A 1:50 L501, 502, 503, 504

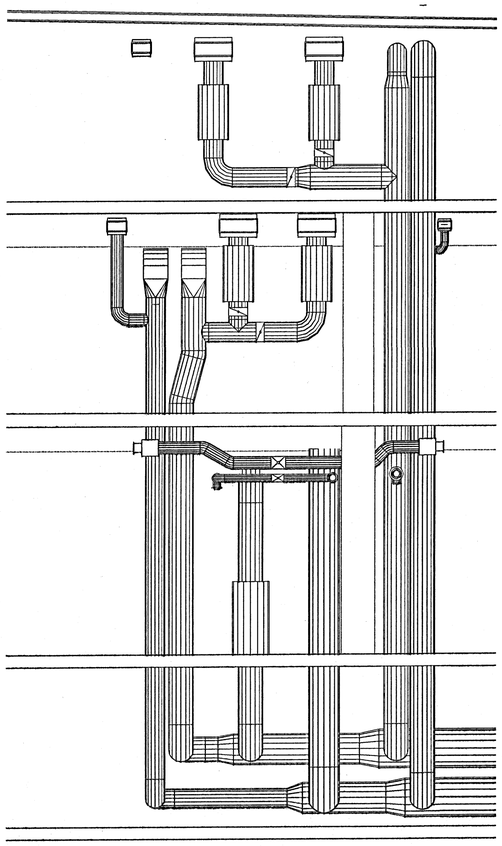

SNIÐ B 1:20 L502

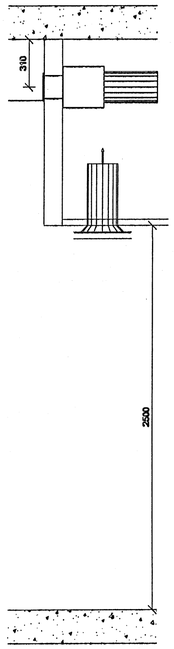

SNIÐ C 1:20 L503

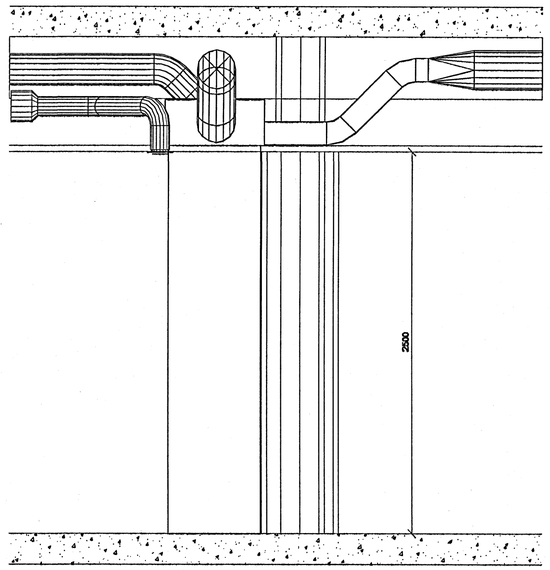

SNIÐ D 1:20 L503

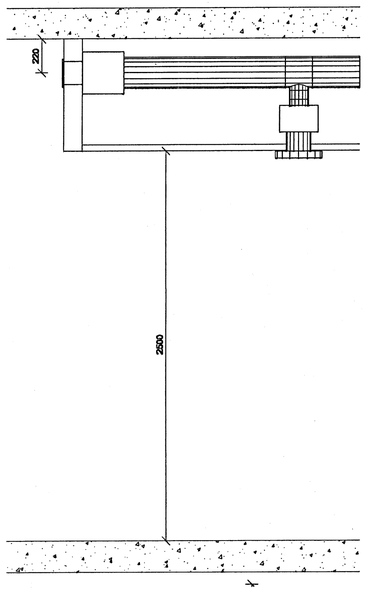

SNIÐ E 1:20 L503

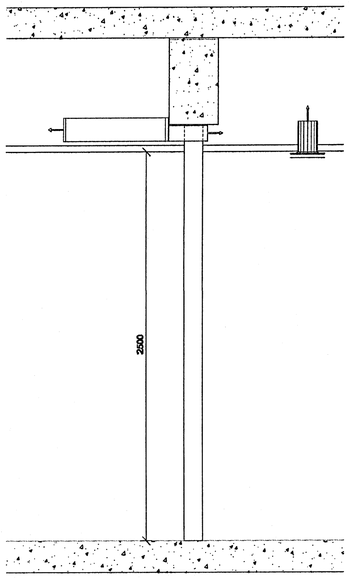

SNIÐ F 1:20 L503

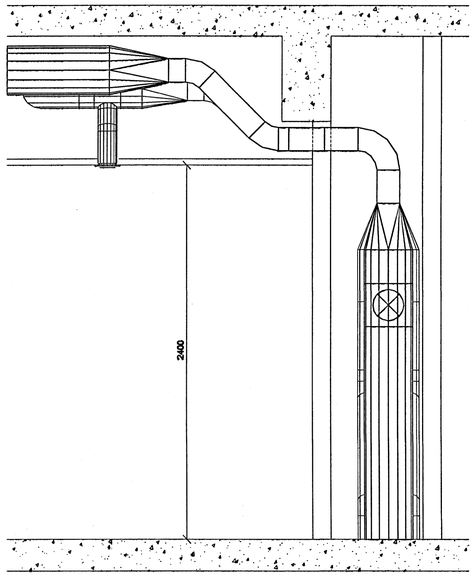

SNIÐ G 1:20 L504

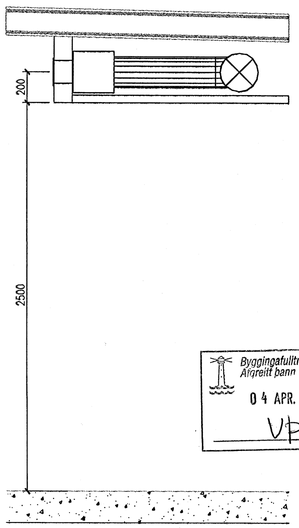

REYKJAVÍKURVEGUR 74

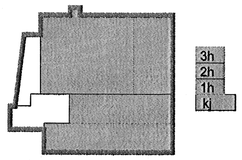

Útg.	Dags.	Skýring	Hannað/Yfirfarið

5C 071070 5069

VSB

VERKFRÆÐISTOFA

BÆJARHRAUN 20 · 220 HAFNARFJÖRÐUR · KENNIT. 710796-2899
vsb@vsb.is · Sími 585 8600 · Fax 585 8610 · www.vsb.is

Byggingafulltrúi Hafnarfjarðar
Afgreitt þann
04 APR. 2006
VPS.

Áritun sérhönnuðar
SVEINN ÁKI SVERRISSON Kt: 230855 5609

Verkheiti
REYKJAVÍKURVEGUR 74
HAFNARFIRÐI

Verkhluti
LOFTRÆSING
SNIÐ A, B, C, D, E, F OG G

Hannað	Teiknað	Yfirfarið	Kvarði	Stærð
BS	BS	SÁS	1:20 / 1:50 / A1	-

Dags.	Verkheiti	Teikning	Útgáfa
20.12.05	03796	L509	-

\\vsb\master\verk\2003\03796\03796-Reykjavikurvegur 74\Sheets\LO\03796 L509.dwg