GERÐ 7
1:20
FJÖLDI = 7 STK

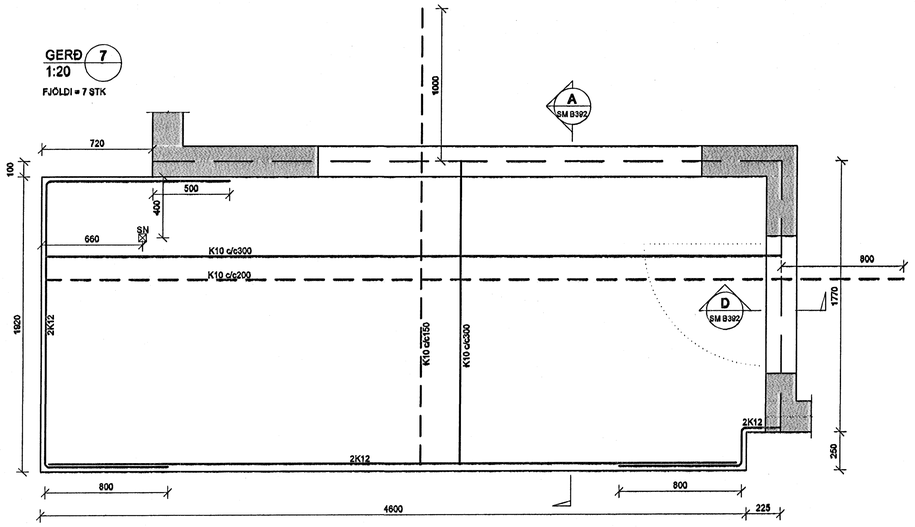

SNIÐ A
1:20
SM B391
SM B392

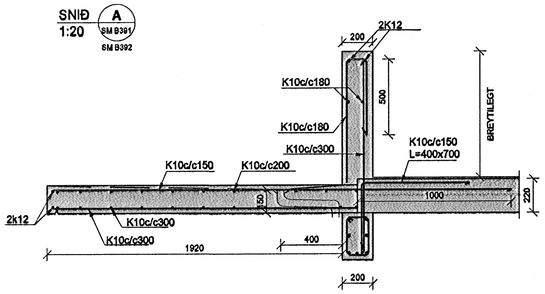

SNIÐ C
1:20
SM B392

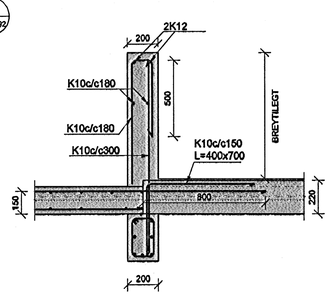

SNIÐ B
1:20
SM B391

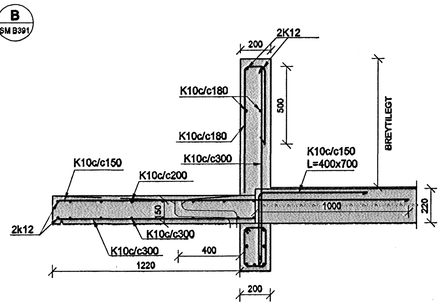

SNIÐ D
1:20
SM B392

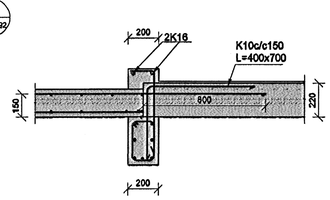

TILVÍSANIR:

ALMENNAR SKÝRINGAR:
SJÁ BL.NR.05857-B000

MÁLSETNINGAR Á VEGGJUM:
TEIKNING ARKITEKTS

BROTÞOLSFLOKKUR STEYPU C35

SKIPALÓN 22-26

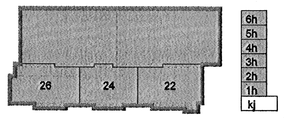

Útg.	Dags.	Skýring	Hannað/Yfirfarið

VSB
VERKFRÆÐISTOFA
BÆJARHRAUN 20 · 220 HAFNARFJÖRÐUR · KENNIT. 710796-2899
vsb@vsb.is · Sími 585 8600 · Fax 585 8610 · www.vsb.is

Byggingafulltrúi Hafnarfjarðar
Afgreitt þann
10 APR. 2006
VDS.

Ábyrgð sérhönnuðar	Björn Gústafsson Kt: 180550 4889
Verkheiti	SKIPALÓN 22-26 HAFNARFIRÐI
Verkhluti	BURÐARVIRKI SVALIR

Hannað	Teiknað	Yfirfarið	Kvarði	Síða
BG/HJ	GD		/A1	-
Dags.	**Verknúmer**	**Teikning**		**Útgáfa**
23.03.2006	05857	SM B392		-

\\vsbserver\verk\2006\05857\05857-Skipalón 22-26\Sheets\Bu\05857-SM B391.dwg