SNIÐ AF ÚTITRÖPPUM
VIÐ BÍLAGEYMSLUNA

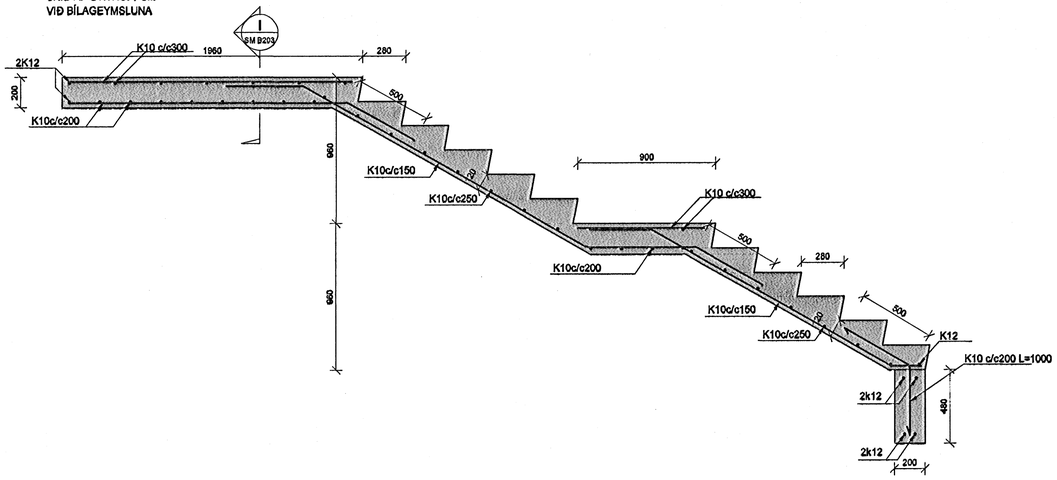

ALMENT SNIÐ AF
PLÖTUSAMSKEYTUM

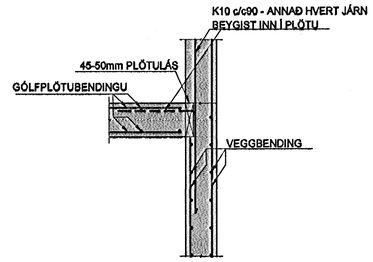

SNIÐ I
1:20
SM B203

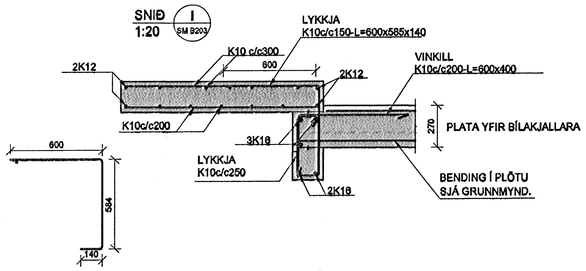

SNIÐ J
1:20
BK B202

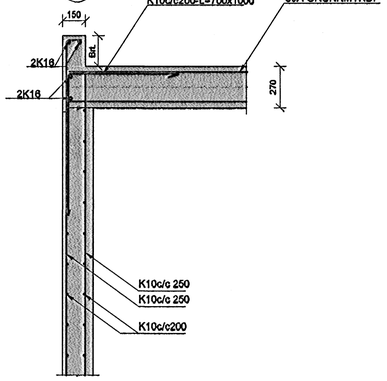

SKÝRINGAR

PUNKTALÍNA TÁKNA VEGGI FYRIR OFAN PLÖTU.

MÁLSETNINGAR Á VEGGJUM OFAN PLÖTU ERU GRÓFLEGA MÁLSETTAR VEGNA TENGIJÁRNA. NÁNARI MÁLSETNINGAR Á HURÐUM OG VEGGJUM SJÁ TEIKNINGAR ARKITEKTS.

BENDING:

ÚTVEGGIR 200mm MEÐ TVÖFALDRI BENDINGU K10c/c180
K10 c/c 180 Í BÁÐAR ÁTTIR #

INNVEGGIR 200mm MEÐ TVÖFALDRI BENDINGU K10c/c180
K10 c/c 180 Í BÁÐAR ÁTTIR #

INNVEGGIR 150mm MEÐ EINFALDIR BENDINGU K12c/c150
K12 c/c 150 Í BÁÐAR ÁTTIR +

TENGIJÁRN UPP Í VEGGI 2 HÆÐAR STANDA MINNST 500 mm UPP ÚR PLÖTU

Í ALLA 200mm VEGGENDA OG KRINGUMK ÖLL OP KOMI
2K16 BUNDINN Í LYKKJUR
Í ALLA 150 mm VEGGENDA OG KRINGUM ÖLL OP KOMI
2K12 BUNDINN Í LYKKJUR
LYKKJUR K10 c/c 500

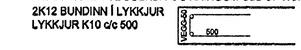

LÍNA SEM AÐ SÝNIR MÖRK EFRIBENDINGU, JÁRN SKAL ALLTAF SKEYTILENGD ÚT FYRIR MÖRK EFRIBENDINGAR

X — JÁRNABENDING Í HORN PLÖTU
7 K10 c/c 200 Í BÁÐAR BRÚNIR
OG BÁÐAR ÁTTIR. L=1500

V - L=1200 — VINKILL K10 c/c 180, L=BREYTILEGx500
VINKILL GENGUR ÚR VEGGJUM OG BITUM
INN Í LOFTPLÖTUR ALLAN ÚTHRINGINN

U-LYKKJUR:
STANDA SKEYTILENGD UPP FYRIR
EFRIBRÚN PLÖTU OG BINDAST Í NEÐRI JÁRN
PLÖTU

KÓTAR - SJÁ TEIKNINGU ARKITEKTS

TILVÍSANIR:

ALMENNAR SKÝRINGAR:
SJÁ BL.NR.05857-B000

MÁLSETNINGAR Á VEGGJUM:
TEIKNING ARKITEKTS

GÖT Í PLÖTUM OG VEGGJUM:
SJÁ TEIKNINGU YM P701 OG YM P711

SKIPALÓN 22-26

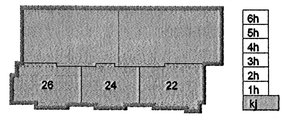

Útg.	Dags.	Skýring	Hannað/Yfirfarið

VSB
VERKFRÆÐISTOFA

BÆJARHRAUN 20 · 220 HAFNARFJÖRÐUR · KENNIT. 710796-2899
vsb@vsb.is · Sími 585 8600 · Fax 585 8610 · www.vsb.is

Áritun sérhönnuðar
Björn Gústafsson Kt: 180550 4889

Verkheiti
SKIPALÓN 22-26
HAFNARFIRÐI

Verkhluti
BURÐARVIRKI
VEGGIR OG PLATA KJALLARA
SNIÐ OG SÉRMYNDIR

Hannað	Teiknað	Yfirfarið	Kvarði	Stærð
BG/HJ	GD		1:50 / A1	-
Dags.		Verkefni	Teikning	Útgáfa
23.03.2006		05857	SM-B203	-

Byggingarfulltrúi Hafnarfjarðar
Afgreitt bann
10 APR. 2006
VPS.

\\webserver\verk\2005\05857\05857-Skipalón 22-26\Sheets\Bu\05857 E2-Kjallari.dwg