STIGAGANGUR MEÐ FORSTEYPTUM STIGA

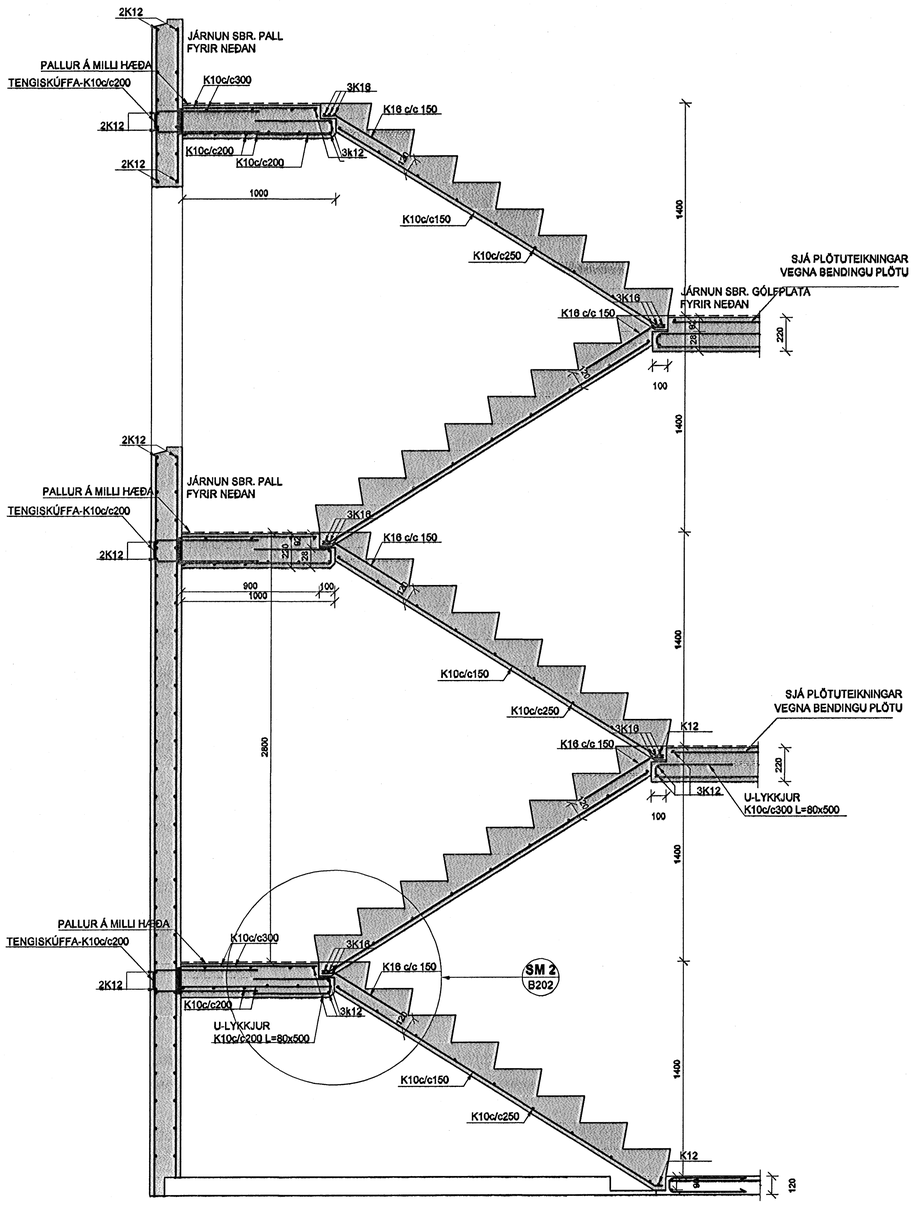

FORSTEYPTUR STIGI

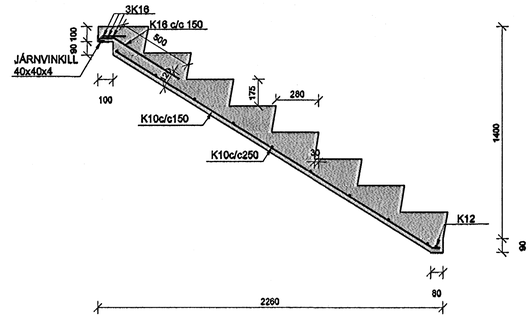

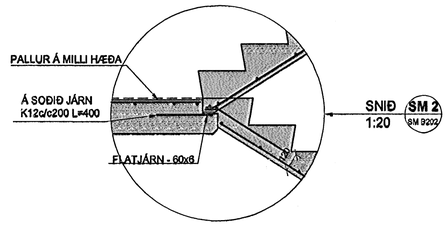

SNIÐ F 1:20 BK B201 BK B202

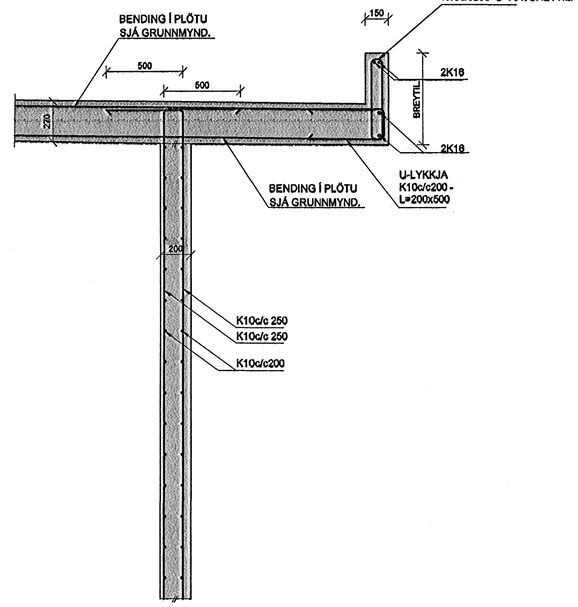

SÉRMYND 1 1:20 B2U1

GRUNNMYND 1:20

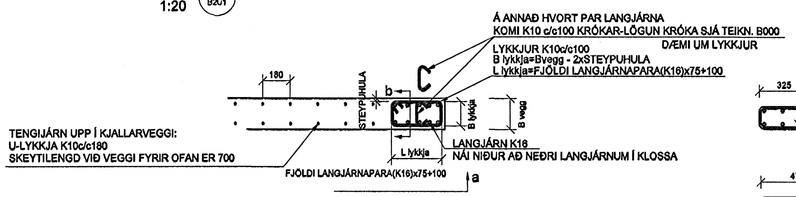

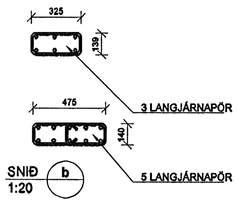

TAFLA 1			
Langjárnapör	L - Lykkja	B - Lykkja	Klippilengd
2	250	140	890
3	325	140	1030
4	400	140	1180
5	475	140	1330
6	550	140	1480
7	625	140	1630
8	700	140	1780

SNIÐ a 1:20

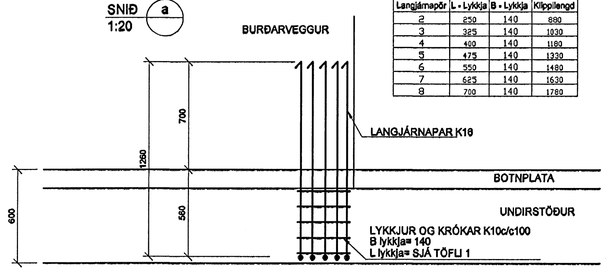

SNIÐ b 1:20

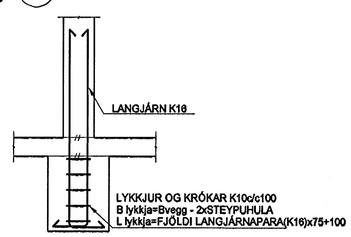

SNIÐ H 1:20 BK B201 BK B202

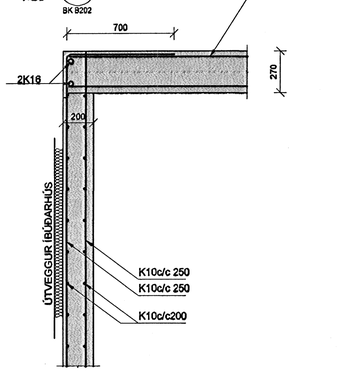

SNIÐ G 1:20 BK B201

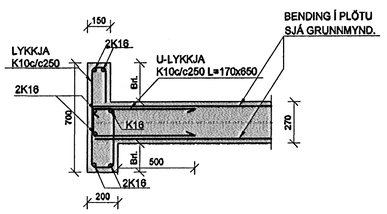

SKÝRINGAR

PUNKTALÍNA TÁKNA VEGGI FYRIR OFAN PLÖTU.

MÁLSETNINGAR Á VEGGJUM OFAN PLÖTU ERU GRÓFLEGA MÁLSETTAR VEGNA TENGIJÁRNA. NÁNARI MÁLSETNINGAR Á HURÐUM OG VEGGJUM SJÁ TEIKNINGAR ARKITEKTS.

BENDING:

ÚTVEGGIR 200mm MEÐ TVÖFALDRI BENDINGU K10 c/c 180 Í BÁÐAR ÁTTIR — K10c/c180 #

INNVEGGIR 200mm MEÐ TVÖFALDRI BENDINGU K10 c/c 180 Í BÁÐAR ÁTTIR — K10c/c180 #

INNVEGGIR 150mm MEÐ EINFALDIR BENDINGU K12 c/c 150 Í BÁÐAR ÁTTIR — K12c/c150 +

TENGIJÁRN UPP Í VEGGI 2 HÆÐAR STANDA MINNST 500 mm UPP ÚR PLÖTU

Í ALLA 200mm VEGGENDA OG KRINGUMK ÖLL OP KOMI 2K16 BUNDINN Í LYKKJUR
Í ALLA 150 mm VEGGENDA OG KRINGUM ÖLL OP KOMI 2K12 BUNDINN Í LYKKJUR
LYKKJUR K10 c/c 500 — VEGGur 500

LÍNA SEM AÐ SÝNIR MÖRK EFRIBENDINGU. JÁRN SKAL ALLTAF SKEYTILENGD ÚT FYRIR MÖRK EFRIBENDINGAR

X — JÁRNABENDING Í HORN PLÖTU 7 K10 c/c 200 Í BÁÐAR BRÚNIR OG BÁÐAR ÁTTIR. L=1500

V - L=1200 — VINKILL K10 c/c 180, L=BREYTILEGx500 VINKILL GENGUR ÚR VEGGJUM OG BITUM INN Í LOFTPLÖTUR ALLAN ÚTHRINGINN

U-LYKKJUR: STANDA SKEYTILENGD UPP FYRIR EFRIBRÚN PLÖTU OG BINDAST Í NEÐRI JÁRN PLÖTU

KÓTAR - SJÁ TEIKNINGU ARKITEKTS

TILVÍSANIR:

ALMENNAR SKÝRINGAR: SJÁ BL.NR.05857-B000

MÁLSETNINGAR Á VEGGJUM: TEIKNING ARKITEKTS

GÖT Í PLÖTUM OG VEGGJUM: SJÁ TEIKNINGU YM P701 OG YM P711

SKIPALÓN 22-26

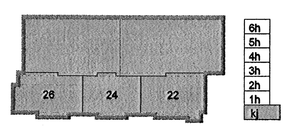

Útg.	Dags.	Skýring	Hannað/Yfirfarið

VSB
VERKFRÆÐISTOFA
BÆJARHRAUN 20 · 220 HAFNARFJÖRÐUR · KENNIT. 710795-2899
vsb@vsb.is · Sími 585 8600 · Fax 585 8610 · www.vsb.is

Áritun sérhönnuðar: Björn Gústafsson Kt: 180550 4889

Verkheiti: SKIPALÓN 22-26 HAFNARFIRÐI

Verkhluti: BURÐARVIRKI VEGGIR OG PLATA KJALLARA SNIÐ OG SÉRMYNDIR

Hannað	Teiknað	Yfirfarið	Kvarði	Síða
BG/HJ	GD		1:50 / A1	-
Dags.	Verkefni	Teikning		Útgáfa
23.03.2006	05857	SM B202		-

Byggingafulltrúi Hafnarfjarðar Afgreitt hann 10 APR. 2006 VPS.

\\vsbserver\verk\2005\05857\05857-Skipalón 22-26\Sheets\Bu\05857 B2-Kjallari.dwg