GRUNNMYND
1:50

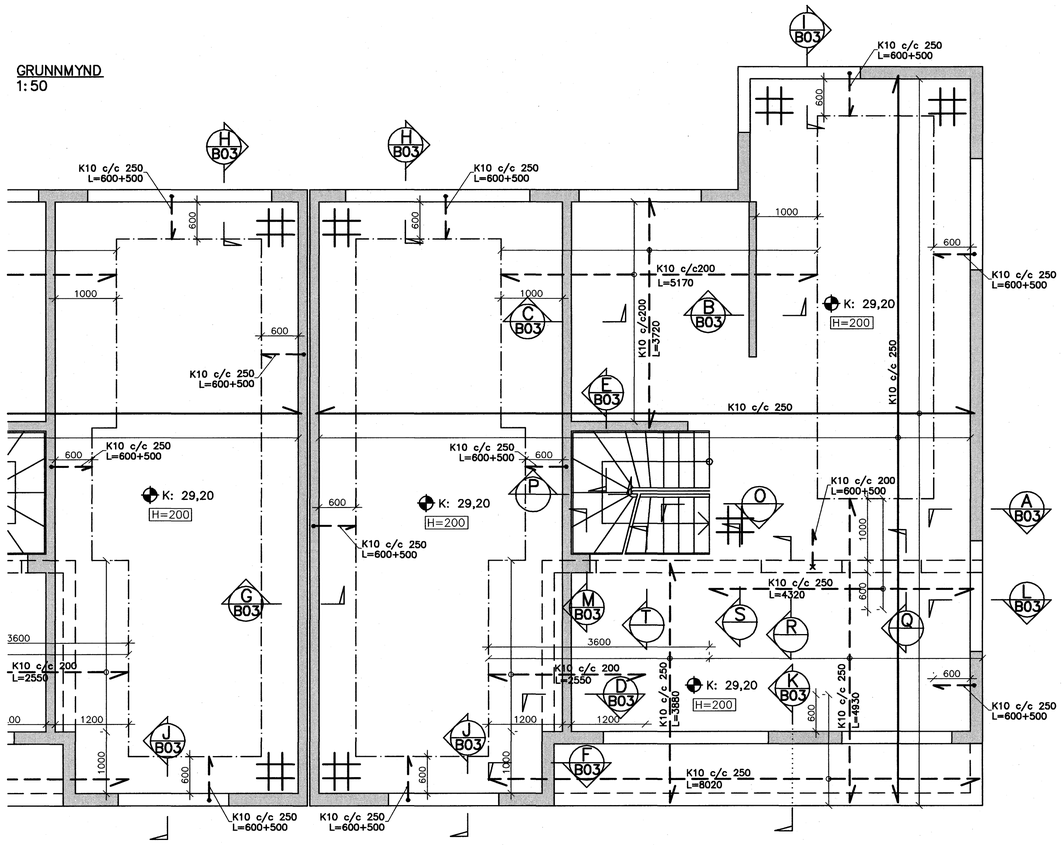

LYKILMYND

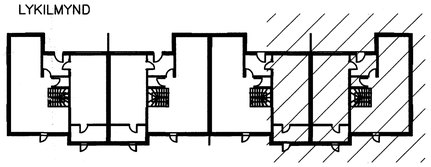

TILVÍSANIR:

ALMENNAR SKÝRINGAR SJÁ TEIKNINGU NR. B00
GÖT OG RAUFAR SJÁ TEIKNINGAR NR. G01–G04

SKÝRINGAR:

H=200 TÁKNAR PLÖTUÞYKKT Í MILLIMETRUM.

ÖLL TENGIJÁRN OG VINKLAR NÁI AÐ LÁGMARKI 500 mm INN Í HVORN STEYPUHLUTA NEMA ANNAÐ KOMI FRAM Á TEIKNINGUM.

TÁKNAR 1,5 x 1,5 m MOTTU #K10 c/c250 Í EFRI BRÚN.

DEILI M / B03 1:20

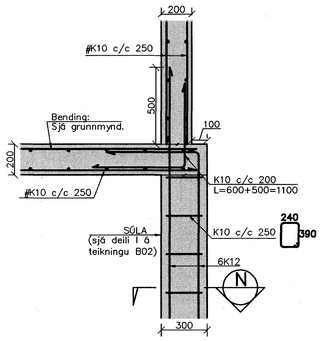

DEILI N / 1:20

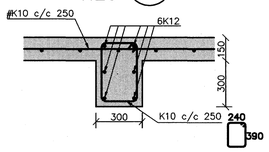

DEILI O / B03 1:20

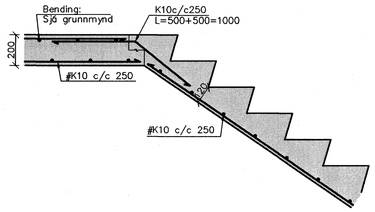

DEILI P / B03 1:20

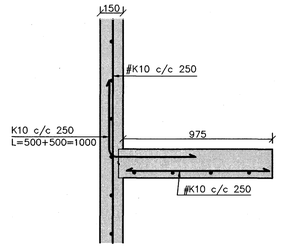

DEILI Q / B03 1:20

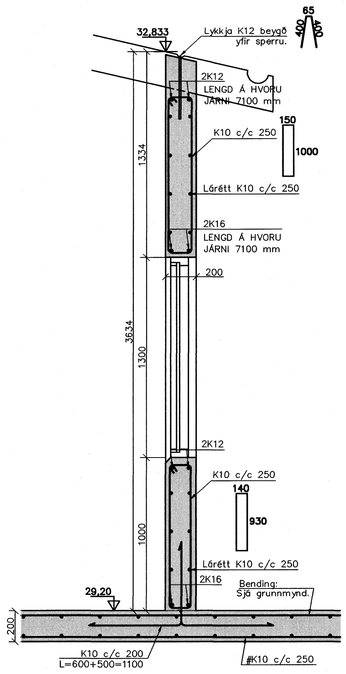

DEILI R / B03 1:20

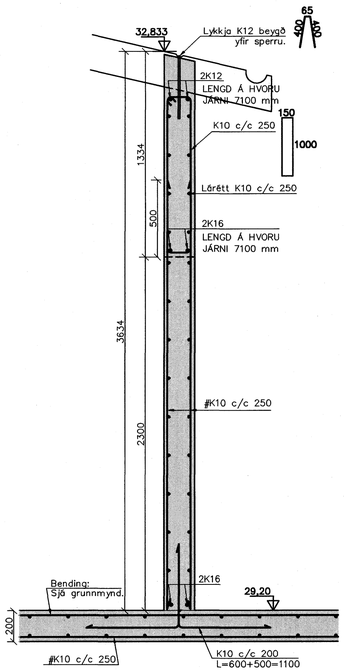

DEILI S / B03 1:20

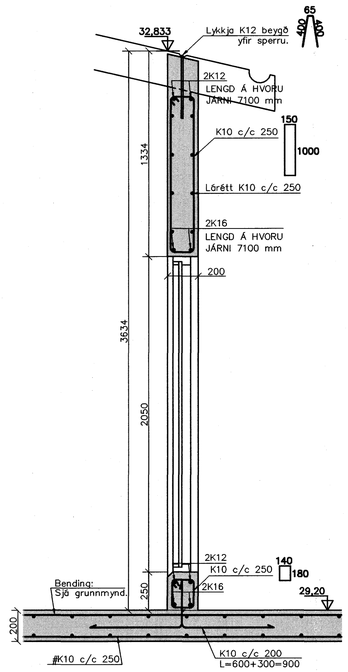

DEILI T / B03 1:20

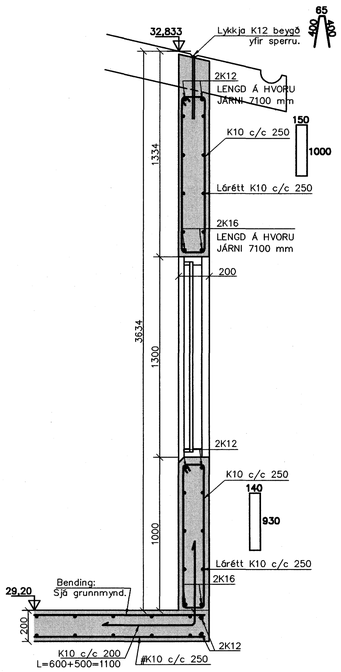

Samþykkt þann
10 MAI 2007
Byggingafulltrúinn í Hafnarfirði
F.h. Sigurbjartur Halldórsson

Nr.	Dags.	Breyting	Af

MÆLINGAR OG RÁÐGJÖF EHF
Dalbrún 10, 701 Egilsstaðir
Sími: 471-2620, Netfang: mor@simnet.is

KVISTAVELLIR 18-24 HAFNARFIRÐI

JÁRNBENT STEINSTEYPA PLATA YFIR 1. HÆÐ GRUNNMYND OG SNIÐ

Teikn. BG/SG | Hönnuður aðaluppd.
Dags: 21/09/06 | Mkv: 1:20/50 | Nr: B04
Samþ. Stefán Guðmundsson KT.301171-4989