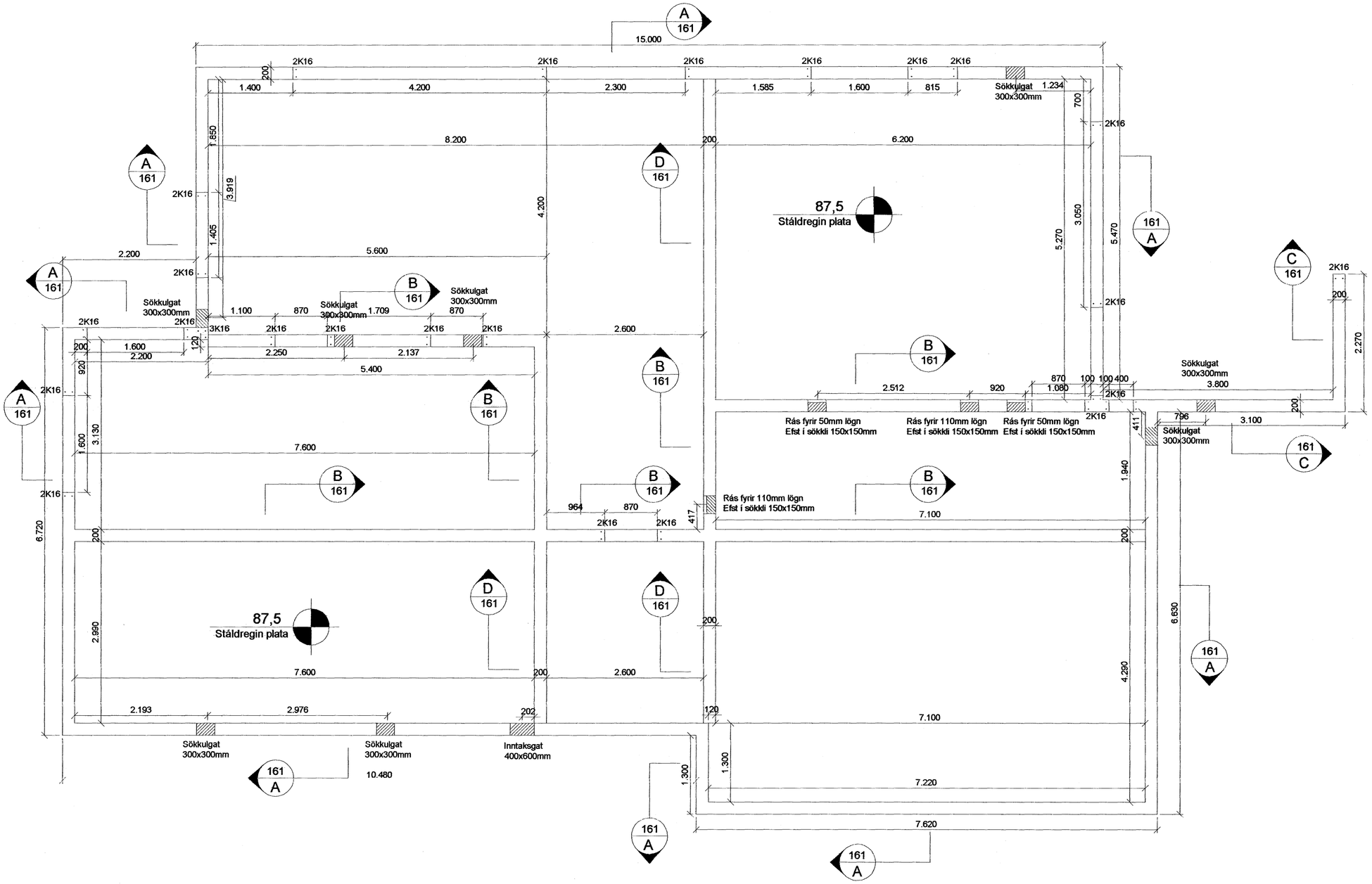

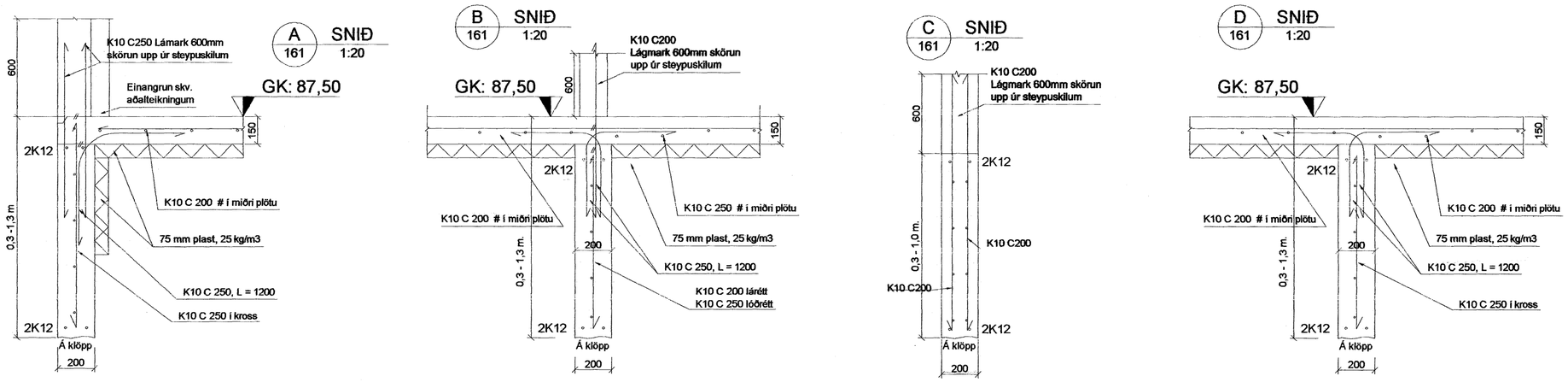

Almennt:

Öll mál skulu staðfest skv. aðalteikningum. Ef eitthvert misræmi er skulu aðalteikningar vera ráðandi, þó ber að láta hönnuði vita af misræmi. Öll mál eru í millimetrum, nema annað komi fram.

Skýringar - Steinsteypa og bendistál

Styrkleikaflokkar efnis:

Steypa: C25/30-22-S3-2b
Bendistál: B500C

Í stað K10 C250 grindar í sökkul er heimilt að nota 6 mm net með 150 mm möskvum. Einnig er heimilt að nota 6 mm bendinet með 150 mm möskvum í stað K10 C250 grindar í plötu. Ef notað er bendinet skal skyetilengd vera 300mm eða tveir möskvar

Við öll op komi 2 K16 lóðrétt er gangi 800 mm niður í sökkul beggja megin ops (hurðar eða glugga) 50mm frá götum.

Samþykkt þann
25 MAI 2007
Byggingafulltrúinn í Hafnarfirði
F.h. Sigurbjartur Halldórsson

Br:	Hverju breytt:	Dags.	Kvittun:

Hlíðarás 10
220 Hafnarfjörður

Teikn nr: 161

Burðarvirki
Grunnmynd sökkuls

Frumstærð: A2

Dags: 22.05.2007 | Mkv: 1:50 | Hann: GÞS
Samþ: 020162-3099 | V.nr07 073 | Teikn: BL

VGS
Verkfræðistofa
Guðjóns Þ. Sigfússonar ehf.
Austurvegi 42, 2.hæð,
800 Selfossi
S: 482 2805, F: 482 3818
Netfang: vgs@vgs.is