GRUNNMYND UNDIRSTAÐA 1:50

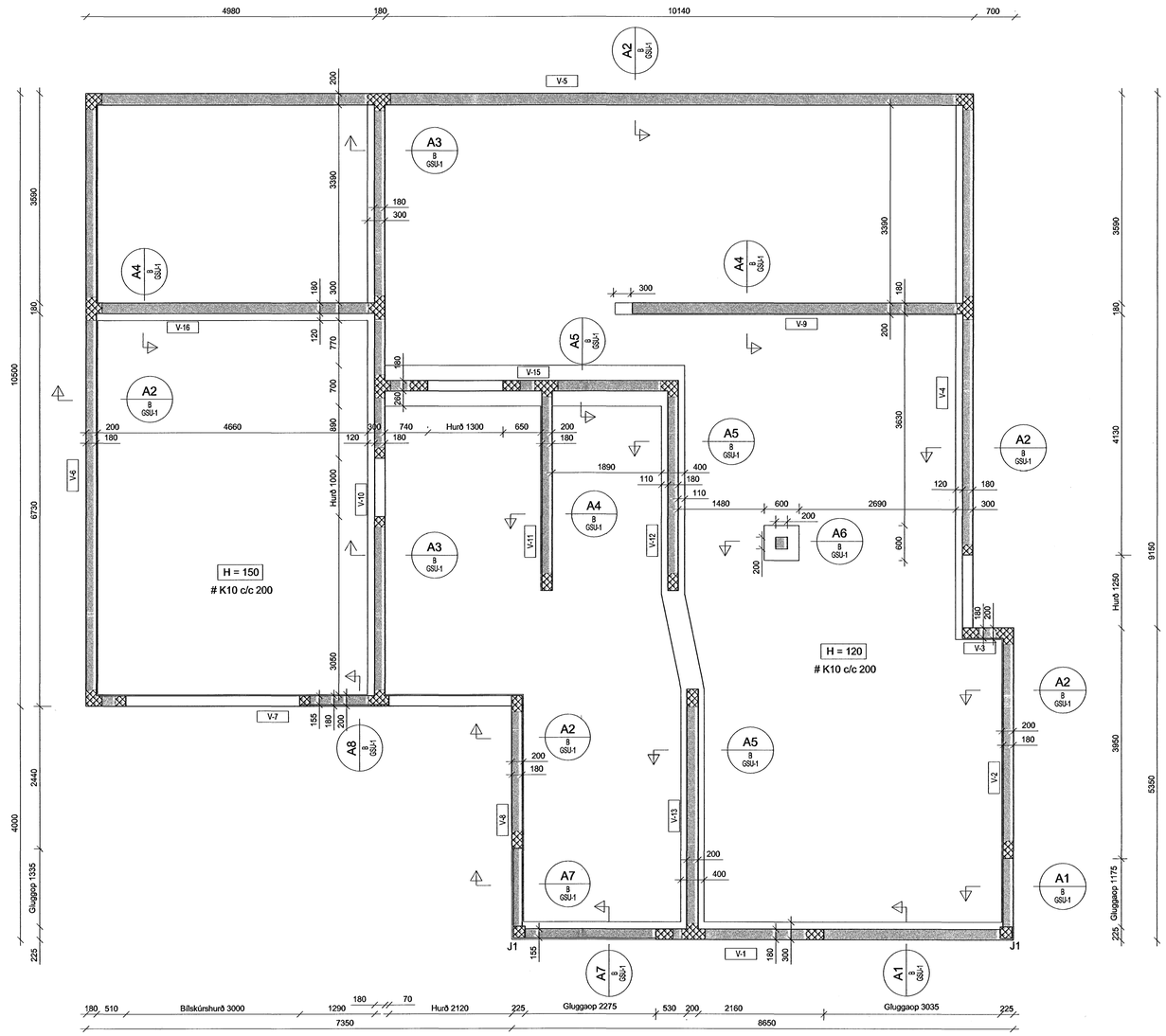

A1 B GSU-1 SNIÐ 1:20

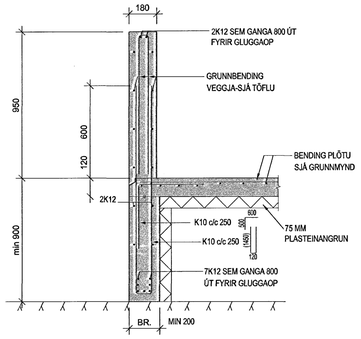

A2 B GSU-1 SNIÐ 1:20

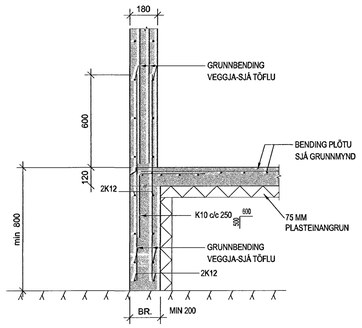

A3 B GSU-1 SNIÐ 1:20

Í SNIÐI A3 ER PLÖTUÞYKKT 150 MM
OG LÁGMARKS SÖKKULHÆÐ 600 MM

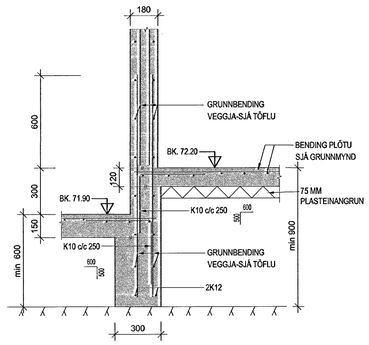

A4 B GSU-1 SNIÐ 1:20

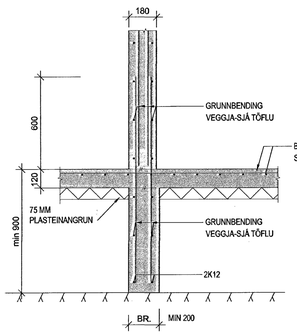

A5 B GSU-1 SNIÐ 1:20

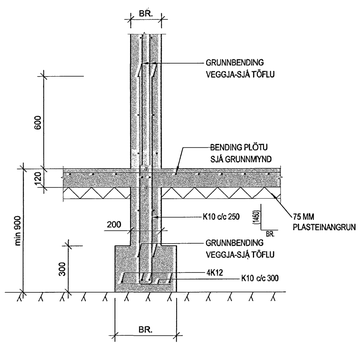

A6 B GSU-1 SNIÐ 1:20

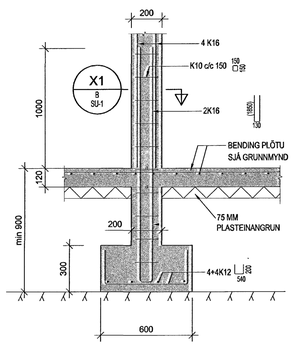

A7 B GSU-1 SNIÐ 1:20

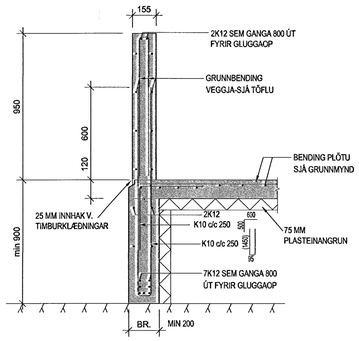

A8 B GSU-1 SNIÐ 1:20

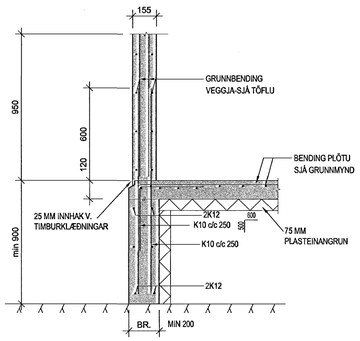

X1 B SU-1 SNIÐ 1:20

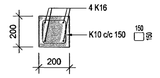

S:\2006\06306\Bygi\Fullna\arkitnnun\Oldar_teikni\B-GU-1.dwg

ÁRITUN SAMRÆMINGARHÖNNUÐAR

SKÝRINGAR:

ÖLL MÁL ERU Í MILLI METRUM.
ALLIR KÓTAR Í METRUM.

ALLAR MÁLSETNINGAR OG KÓTAR KOMA FRAM Á TEIKNINGUM ARKITEKTA OG SKAL SANNREYNA ÖLL MÁL VIÐ ÞÆR

BEYGJUMÁL JÁRNA SKAL SANNREYNA OG BERA SAMAN VIÐ MÁLSETNINGAR Á STEYPTUM BYGGINGARHLUTUM SKV. ARKITEKTATEIKNNGUM OG FYRIRSKRIFAÐA STEYPUHULU SVK. TEIKNINGUM VSÓ RÁÐGJAFAR

UNDIRSTÖÐUJARÐVEGUR ER BÖGGLABERGSFYLLING. BURÐAR- OG ÞJÖPPUNARKRÖFUR ERU SÝNDAR Á B-A-01.

UNDIR BOTNPLÖTU OG NIÐUR MEÐ ÚTVEGGJUM SKAL SETJA 75 MM PLASTEINANGRUN 24 kg/m3

FYLLA SKAL UNDIR BOTNPLÖTU OG SKAL ÞJAPPA MEÐ 0,5 tonna VÍBRÓPLÖTU Í 30cm ÞYKKUM LÖGUM. AMK. 4 UMFERÐIR Á HVERT LAG EÐA SAMBÆRILEGA ÞJÖPPUN SBR. TÖFLU 3.4 Í ÍST-15:1990

SÉRBENDING VEGGJA SBR. ALMENN SNIÐ.
MERKT SÉRBENDING SJÁ BL. NR. SD-1

TILVÍSANIR:

ALMENNAR SKÝRINGAR ..... SJÁ BL. NR. A-1
ALMENN SNIÐ ..... SJÁ BL. NR. SD-1
GRUNNBENDING VEGGJA..... SJÁ BL. NR. A-2
SÉRBENDING VEGGJA ..... SJÁ BL. NR. SD-1
LAGNATEIKNINGAR
GATAPLÖN
TEIKNINGAR ARKITEKTA

BR.	DAGS.	BREYTING	TEIKN.	TEIKN.

Samþykkt teikn.
04. 05. 2007
Byggingafulltrúinn í Hafnarfirði
F.h. Sigurbjartur Halldórsson

VSÓ RÁÐGJÖF

BORGARTÚN 20, 105 REYKJAVÍK, SÍMI 585-9000, SÍMBRÉF 585-9010, NETFANG vso@vso.is

FJÓLUÁS 36 - HAFNARFIRÐI

BURÐARVIRKI
GRUNNMYND
UNDIRSTÖÐUR OG SNIÐ

HANNAÐ/TEIKN. SB / LGK
YFIRFARIÐ. SB
SAMÞYKKT
KT. 240757-5169
KVARDI 1:50
REYKJAVÍK 23.05.2007
VERKNR. 07159
TEIKN. NR. B-GSU-1
BR.