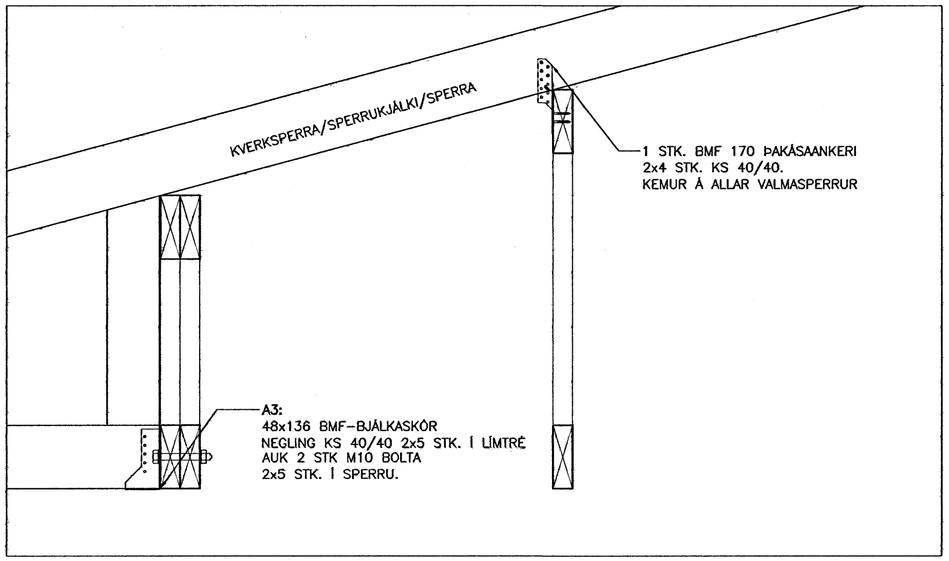

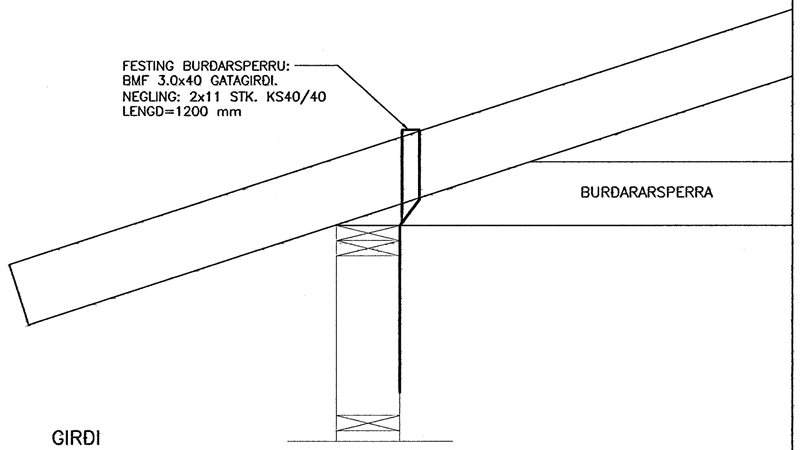

GIRÐI
Mkv. 1:10

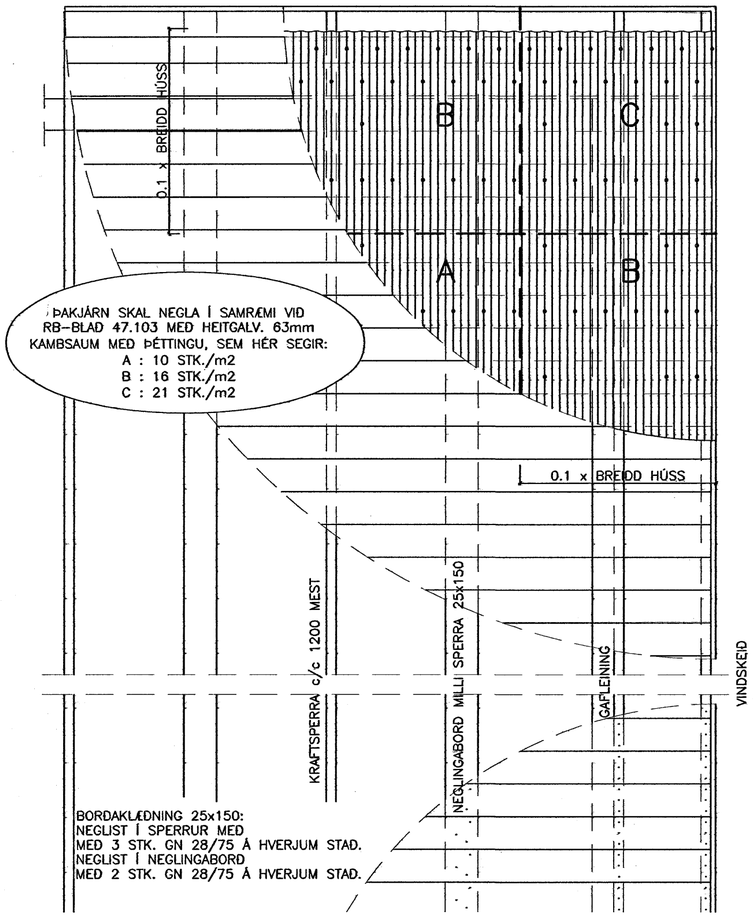

FRÁGANGUR Á BORÐAKLÆÐNINGU OG ÞAKJÁRNI
MKV.1:20

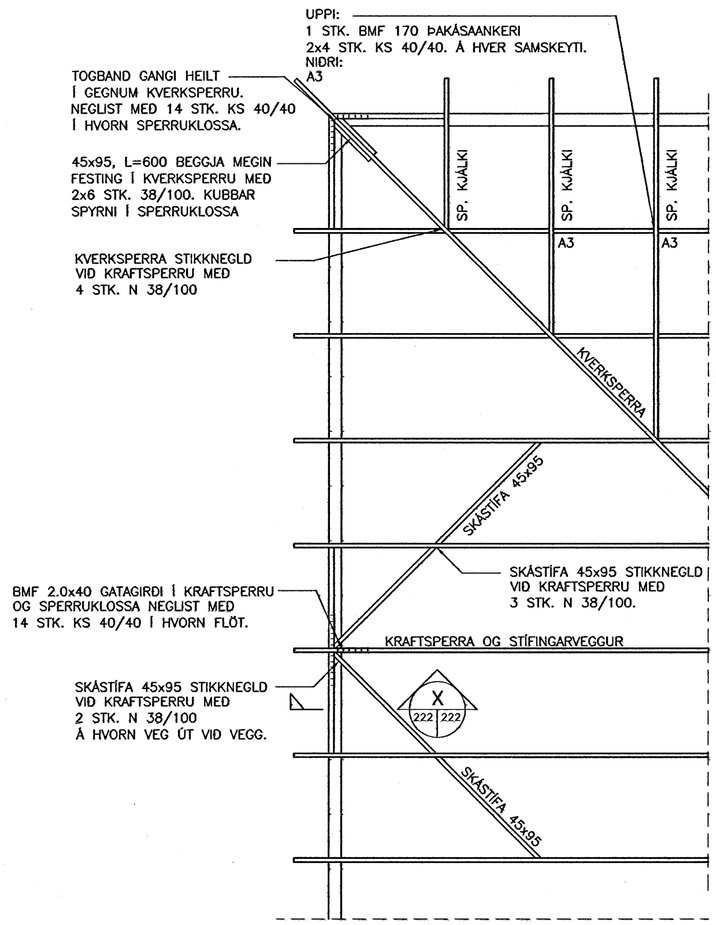

FRÁGANGUR Á SKÁSTÍFUM
MKV.1:20

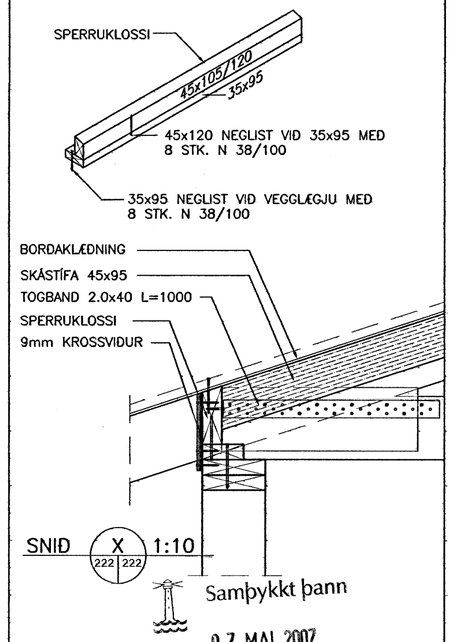

Samþykkt þann
07 MAI 2007
Byggingafulltrúinn í Hafnarfirði
F.h. Sigurbjartur Halldórsson

VERKFRÆÐISTOFA ÁRBORGAR ehf
AUSTURVEGI 69 800 SELFOSSI
SÍMI 480 4900 FAX 480 4901
www.verkarborg.is verkarborg@verkarborg.is

AUSTURVEGI 69 800 SELFOSSI
SÍMI 482 3850 FAX 482 3851
NETFANG sghus@sghus.is
VEFFANG www.sghus.is

HAFRAVELLIR 5, HAFNARFIRÐI

BURÐARVIRKI: SKÁSTÍFUR	MKV: 1:50
GAFLSTÍFUR, SNIÐ	MKV: 1:20/1:10
NEGLING BORÐAKL. OG ÞAKJÁRNS	MKV: 1:20
HANNAÐ: T.ELLERT TÓMASSON	TEIKNAÐ: LAURA APARISI
VERKNÚMER: 6073	SKRÁARNAFN: 6073_sp-U3.dwg
DAGSETNING: 03.04.2007	SAMÞYKKT:
	TEIKNING NÚMER: 222

201170-3979