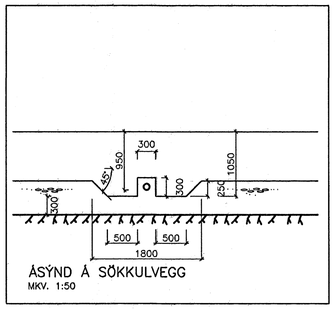

ÁSÝND Á SÖKKULVEGG
MKV. 1:50

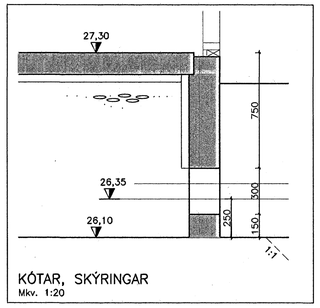

KÓTAR, SKÝRINGAR
Mkv. 1:20

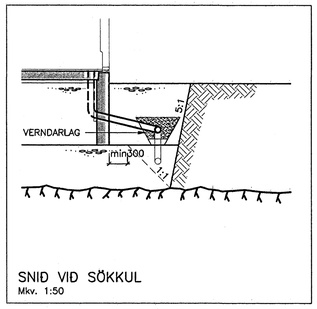

SNIÐ VIÐ SÖKKUL
Mkv. 1:50

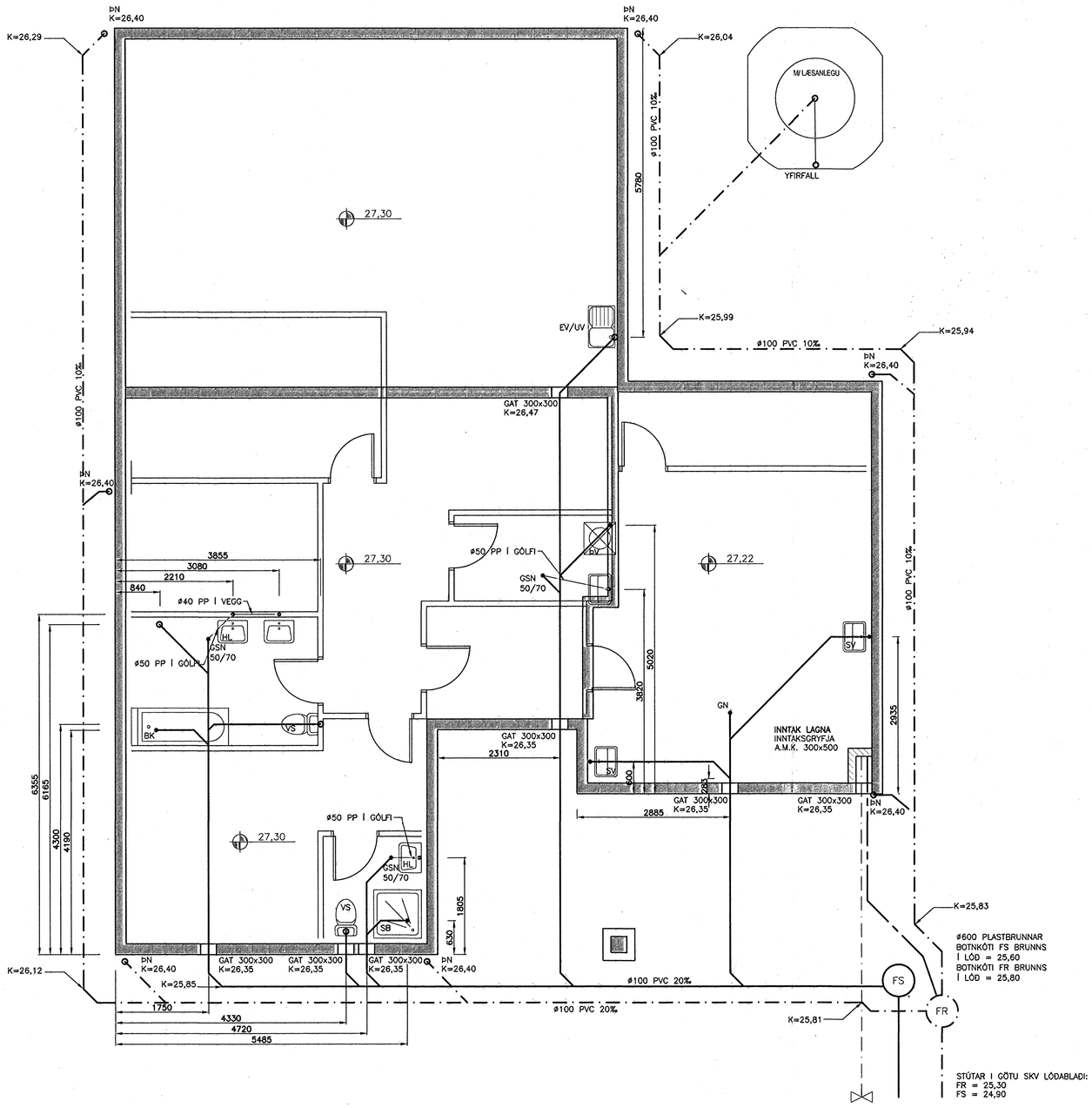

GRUNNMYND FRÁRENNSLISLAGNA
MKV. 1:50

SKÝRINGAR:

ÖLL RÖR Í JÖRÐ SÉU ÚR STÍFU PVC PLASTI, GRUNNPLASTI, NEMA ANNAÐ SÉ TEKIÐ FRAM.

MINNSTI HALLI Á RÖRUM ER 20‰, (2 CM Á M) OG MESTI HALLI ER 300‰, NEMA ANNAÐ SÉ TEKIÐ FRAM.

GRAFIÐ SÉ FYRIR RÖRUM Í ÞJAPPADA FYLLINGU.
UMHVERFIS ÖLL RÖR Í JÖRÐU SKAL SETJA A.M.K. 150 mm SANDLAG OG ÞJAPPA VEL.

ÖLL RÖR ÞÉTTIST MEÐ TIL ÞESS GERÐUM GÚMMÍHRINGJUM. AÐ ÖÐRU LEYTI BER AÐ HAGA VINNU OG ÖLLUM UMBÚNAÐI SKV. ÍST 65 SVO OG FYRIRMÆLUM FRAMLEIÐANDA.

KÓTAR ERU Í METRUM OG MIÐAST VIÐ RENNSLISBOTN, ÞAÐ Á EINNIG VIÐ UM GÖT, ÞAR SEM KÓTI Á GATI ER GEFINN Á RENNSLISBOTN.

MÁL ERU Í MILLIMETRUM OG MIÐAST VIÐ MIÐJAN STÚT.

ÖLL RÖR MEÐ ÓNEFNDUM HALLA
HAFA 20‰ HALLA OG ERU ÚR ø100 PVC.

SKAMMSTAFANIR:

PVC	PLASTRÖR, PVC (RAUÐBRÚN)
PP	PLASTRÖR, PP (GRÁ)
ST	STEYPURÖR
BR	BRUNNUR
GN	GÓLFNIÐURFALL MEÐ VATNSLÁS
GSN	GEGNUMSTREYMISNIÐURFALL Í GÓLFI
ÞN	ÞAKNIÐURFALL
HL	HANDLAUG
VS	VATNSSALERNI
SB	STEYPIBAÐ
BK	BAÐKAR
EV	ELDHÚSVASKUR
UV	UPPÞVOTTAVÉL
ÞV	ÞVOTTAVÉL
SV	SKÓLVASKUR
SL	SETLAUG
NF	ÚTNIÐURFALL
HR	HREINSISTÚTUR MEÐ LOKI

ATH.
STAÐSETNINGU STÚTA FYRIR HREINLÆTISTÆKI
MÁ AÐEINS HAFA TIL VIÐMIÐUNAR, OG ÞARF AÐ YFIRFARA OG AÐLAGA ÞEIM TÆKJUM SEM ENDANLEGA ERU VALIN.

ATH.
MÆLA SKAL HÆÐARKÓTA HEIMÆÐA ÁÐUR EN LAGT ER Í GRUNN.

ÖLL MÁL Í mm NEMA ANNARS SÉ GETIÐ.

———	SKOLP
—·—·—	REGNVATNSLÖGN
— — —	AFRENNSLI HITAVEITU
—·—·—	HEIMÆÐ (KALT VATN)

Samþykkt þann
11 APR. 2007
Byggingafulltrúinn í Hafnarfirði
F.h. Sigurbjartur Halldórsson

ÚTGÁFUFERLI

ÚTGÁFA NR.	ÚTGEFIÐ DAGS.	ÚTGEFIÐ AF	SKÝRINGAR
U4	28.03.2007	Þ.S	SALERNI FÆRT OG SKOLVASKI BÆTT
			VIÐ Í BÍLSKÚR.

VERKFRÆÐISTOFA ÁRBORGAR ehf
AUSTURVEGI 69 800 SELFOSSI
SÍMI 480 4000 FAX 480 4001
www.verkarborg.is verkarborg@verkarborg.is

AUSTURVEGI 69 800 SELFOSSI
SÍMI 482 3850 FAX 482 3851
NETFANG sghus@sghus.is
VEFFANG www.sghus.is

HAFRAVELLIR 5 Hafnarfirði

LAGNIR:		MKV:	
GRUNNMYND FRÁRENNSLISLAGNA		MKV:	1:50
SNIÐ		MKV:	1:20/1:50
HANNAÐ: T.ELLERT-TÓMASSON	TEIKNAÐ: LAURA APARISI		
VERKNÚMER: 6073	SKRÁARNAFN: 6073-br-U2.dwg		
DAGSETNING: 26.09.2006	SAMÞYKKT:	TEIKNING NÚMER: 301	

201170-3979