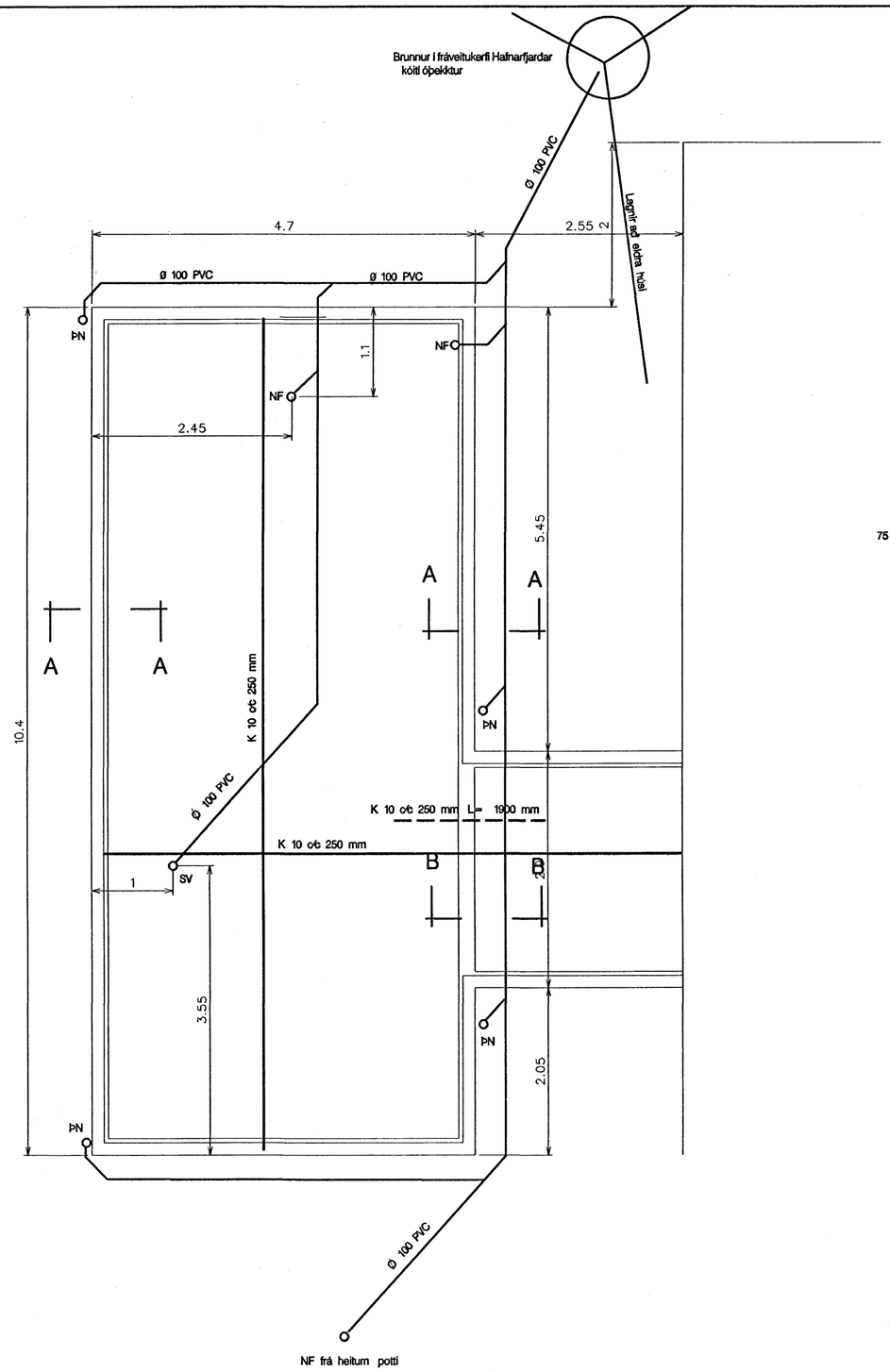

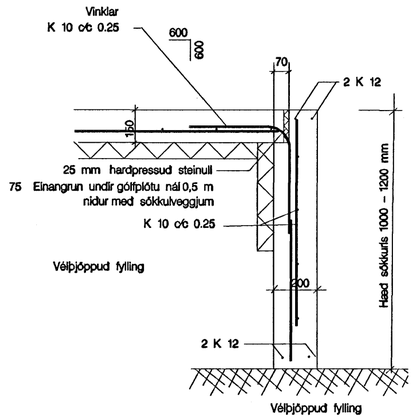

Þversnið A – A
Mkv. 1:20

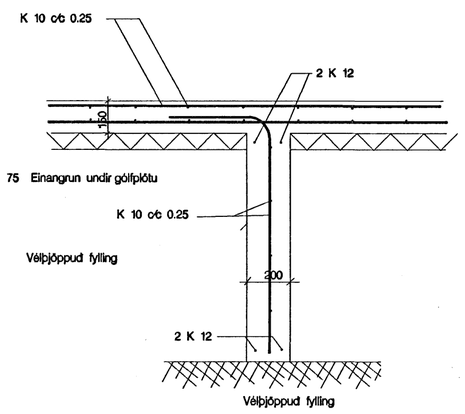

Þversnið B – B
Mkv. 1:20

Skýringar

Grafa skal út fyrir húsgrunni niður á fastan óhreyfðan jarðveg
Grafa skal jafnt út útfyrir undirstöður og dýpt útgrafrtrar er.
Grunnur skal hreinsaður vel áður en fyllt er í hann.
Fyllt skal í grunn með frostþolinni möl og hún þjöppuð í vættum lögum.
Þjöppun á fyllingu skal vera 100% standard proctor. Þykkt laga fer eftir þyngd þjöppunartækis skv. töflu hér að neðan.
Þegar fyllt er innanl sökkla skal þess gætt að fyllt sé báðum megin við sökkulveggl.

Tafla yfir þjöppun

Tæki	Lagþykkt (cm)	Fjöldi yfirferða
10 tonna vibróvaltari	80	6
5 tonna vibróvaltari	40	6
0,5 tonna vibróplata	30	4
0,1 tonna vibróplata	20	4

Steypa
Undirstöður og jarðgólf S 200
Gólfplata S 250
Öll mál eru í metrum nema annað sé getið

Samþykkt þann
10 OKT. 2006
Byggingafulltrúinn í Hafnarfirði
F.h. Sigurbjartur Halldórsson

Br.	Textl	Dags.	Samþ.

Vigfús Sigurðsson
Byggingartæknifræðingur f.T.F.I
Höfðabrekku 10 - 640 Húsavík
Sími 464 2080 Tölvupóstur asisogvigfus@simnet.is

Heiðvangur 40 Hafnarfirði
Bílskúr – grunnmynd undirstöður og snið
Frárennslislagnir í grunn

Hannað: VS	Teiknað VS
Yfirf.:	Mælt
Mkv. 1:50, 1:10	Verknr.: 06-03
Samþ. kt 3103577669	Dags ágúst 2006

Bls.: 101
Útg.: 01