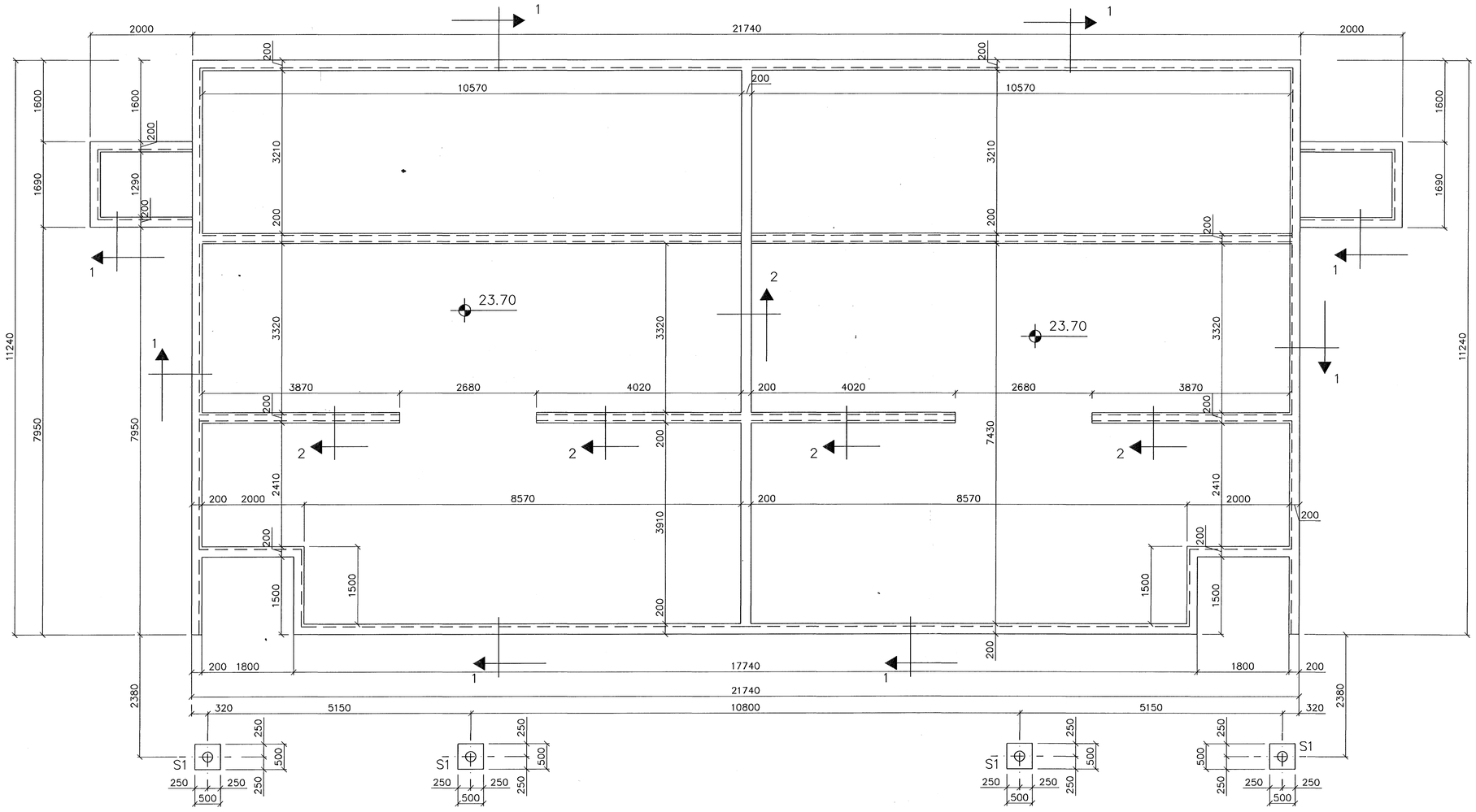

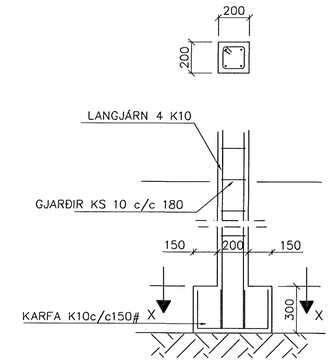

SÚLA S1 1:20

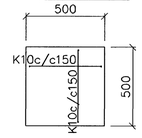

SNIÐ X–X 1:20

SKÝRINGAR

ALMENNAR SKÝRINGAR SJÁ BL NR 01–01

STEYPA=S250
LOFTINNIHALD > 5%
V/S–TALA < 0,55
BENDISTÁL= Ks410
ÞAR SEM HÆÐ UNDIRSTAÐA ER > 120 SM KOMI
EINFÖLD GRIND K10 c/c 300#
FYLLING INN Í SÖKKLA SKAL VERA FROSTFRÍ OG
ÞJAPPAST Í 30 SM LÖGUM
UNDIRSTÖÐUR HVÍLA Á KLÖPP.
MESTA ÁLAG Á UNDIRSTÖÐUR < 500 kN/M

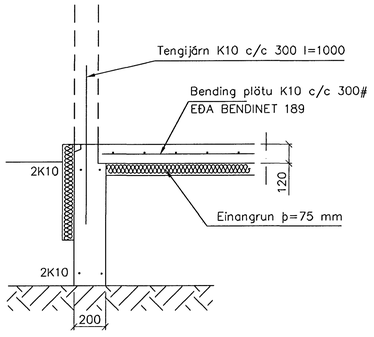

SNIÐ 1 1:20

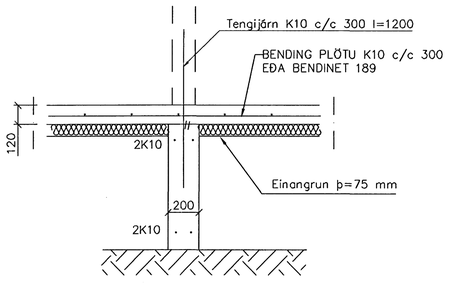

SNIÐ 2 1:20

Br.	Dags.	Eðli breytinga	Sign

GLITVELLIR 1
HAFNARFIRÐI

UNDIRSTÖÐUR–MÁLTEIKN

Samþykkt þann 06 OKT. 2006
Byggingarfulltrúinn í Hafnarfirði
F.h. Sigurbjartur Halldórsson

MKV. 1:50 1:20

DAGS. SEPT 2006

VERK NR. 2615

TEIKN. NR. 1–01

HANNAÐ SIG. ÞORLEIFSS. KT. 241148–3009

TEIKNAÐ G.H.

YFIRFARIÐ

TÆKNIÞJÓNUSTA SIGURÐAR ÞORLEIFSSONAR ehf
STRANDGÖTU 11 220 HAFNARFIRÐI
SÍMI 555-4255 FAX 565-2875
E-mail tsth@simnet.is