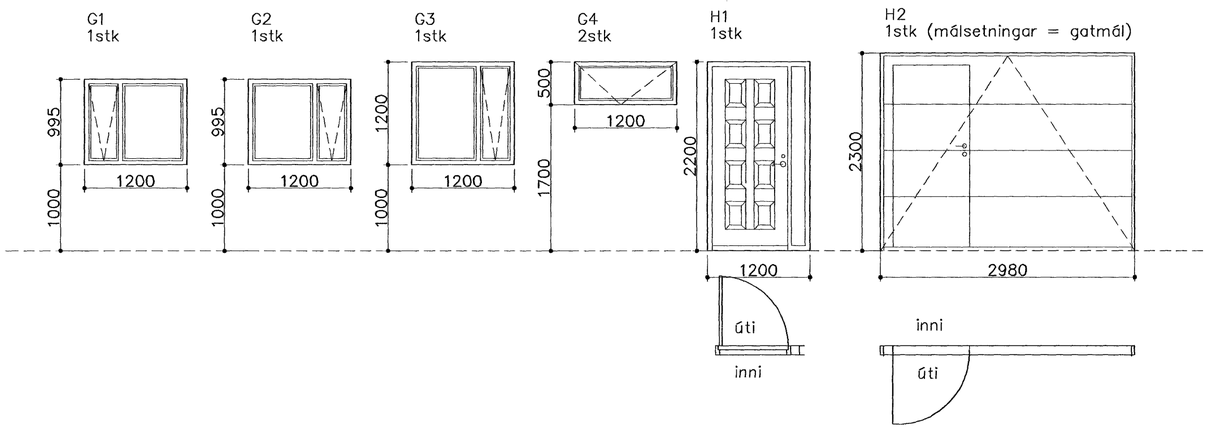

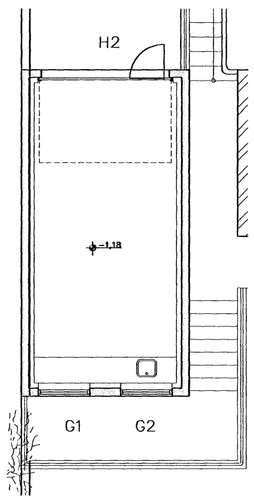

GRUNNMYND EFRI HÆÐ 1:100

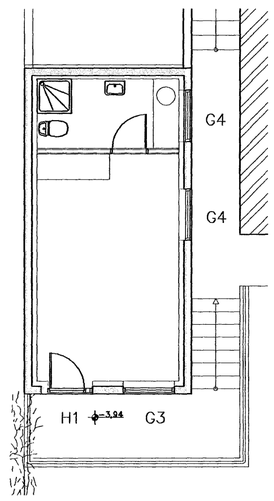

GRUNNMYND NEÐRI HÆÐ 1:100

Gluggar og hurðir skulu vera úr B–fúgavörðu efni, gluggar, póstar,opnanleg fög og svala hurðir skulu vera úr Organ–Pine, Útihurðir og Útihurðakarmar úr mahony.
Næturopnanir skulu vera á opnanlegum fögum.
Viðurkennt–tvöfalt K–gler skal fylgja gluggum ásamt tilskornum glerlistum og þéttilistar.

Opnanlegir gluggar skulu vera með næturopnun.
Útihurðar skulu vera með 3.punkta læsingum.

Eftirágísetta glugga og hurðir skal staðfesta mál á staðnum áður en smíði hefst.

Samþykkt þann
03 APR. 2007
Byggingafulltrúinn í Hafnarfirði
F.h. Sigurbjartur Halldórsson

Ónyx ehf

Brynjar Daníelsson Byggingafr.
Skjólsölum 9 201 Kópavogi
Sími. 861 5655
Fax. 587 2610
Netfang. onyx@simnet.is

nr.	Breyting.	af	dags
1			
2			
3			
4			
5			
6			
7			
8			

VERKEFNI **ÖLDUSLÓÐ 30 HF.**

TEIKNING. *BÍLSKÚR*
Gluggateikning

YFIRFARIN OG SAMÞYKKT.

MÆLIKVARÐI. 1:50
Öll mál á teikningunni eru í mm.

0,0 0,1 0,2 0,3 0,4 0,5 0,6 0,7 0,8 0,9 1,0m
0,0 100 200 300 400 500 600 700 800 900 1000mm

DAGS. Febrúar 07
TEIKNAÐ AF. BRYNJAR
TEIKN nr. A107
Kt. 09.04.67-5229