Grunnmynd undirstöðu
mkv. 1:50

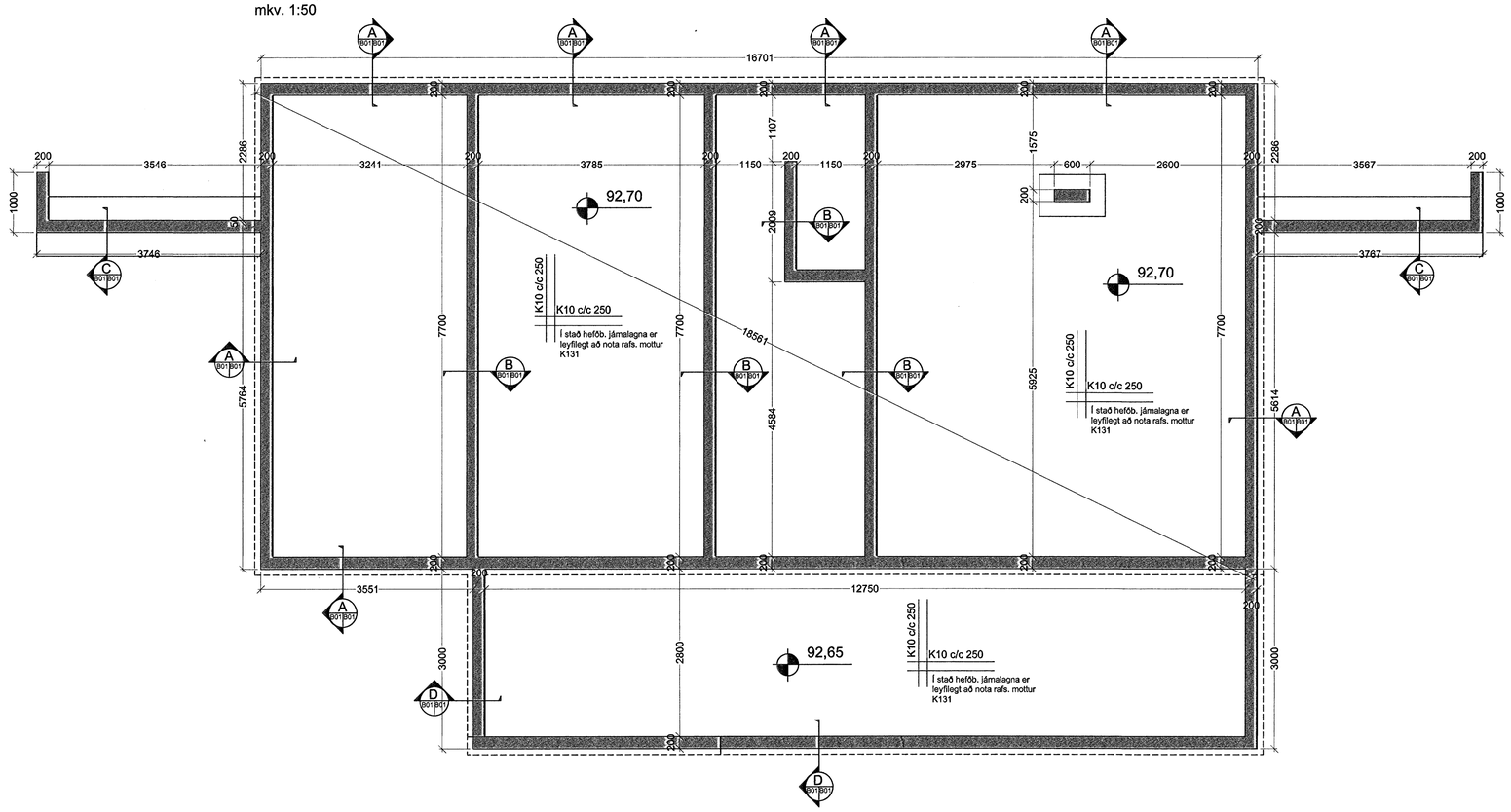

A Snið 1:20

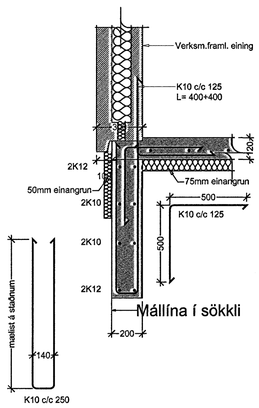

B Snið 1:20

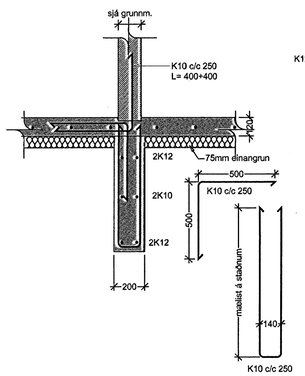

C Snið 1:20

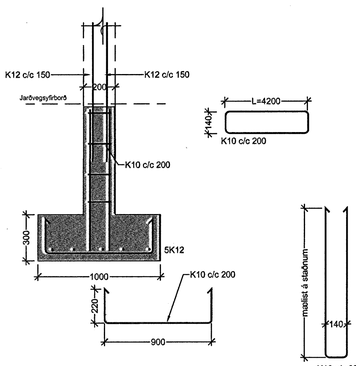

D Snið 1:20

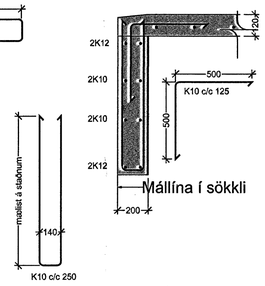

ÚTGÁFUFERILL

NÚMER:	DAGS.	SKÝRINGAR:	UNNIÐ:
A	28.03.07	br.undirstöðum	

DAGS. SAMRÆM.HÖNNUÐUR

Samþykkt þann
12 APR. 2007
Byggingafulltrúinn í Hafnarfirði
F.h. Sigurbjartur Halldórsson

EMIL ÞÓR GUÐMUNDSSON
FTFÍ
LÆKJASMÁRA 98
200 KÓPAVOGUR
SÍMI: 544 4004
GSM: 898 9517
NETFANG: gaja@centrum.is
kt: 280456-3499

HEITI VERKS:
Brekkuás 8

HEITI TEIKNINGAR:
UNDIRSTÖÐUR

MKV:	DAGS.	VERK NR	
1:50/1:20	10/10/05	Sm67	
TEIKNAÐ. EÞG	YFIRFARIÐ EÞG	SAMÞYKKT EÞG	NR. TEIKNINGAR B01
DAGS UNDIRSKR. 28/03/07	NAFN HÖNNUÐAR EMIL ÞÓR GUÐMUNDSSON		
UNDIRSKR.HÖNNUÐAR			ÚTGÁFA A

Cogi Emarss. 2108642969