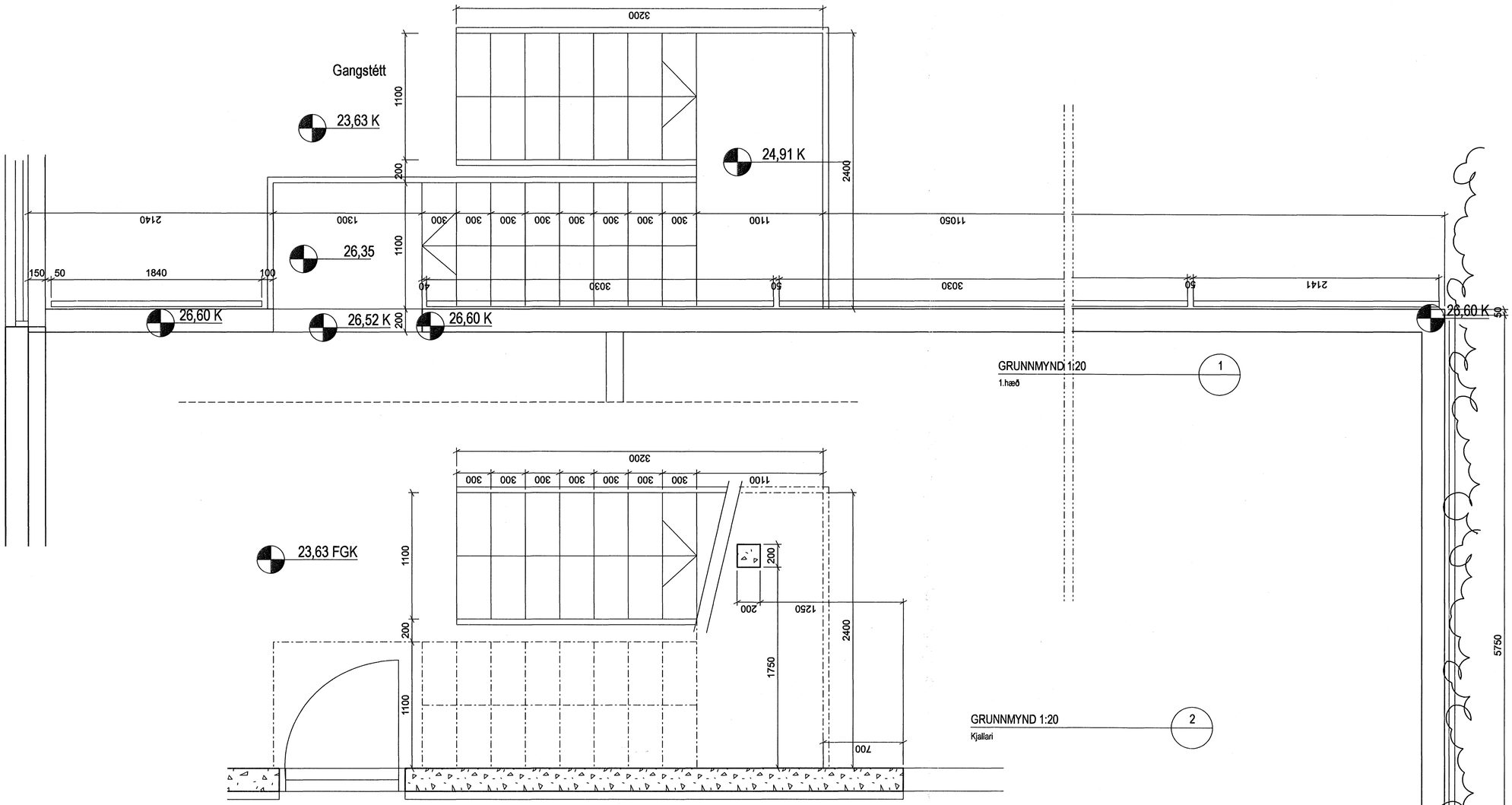

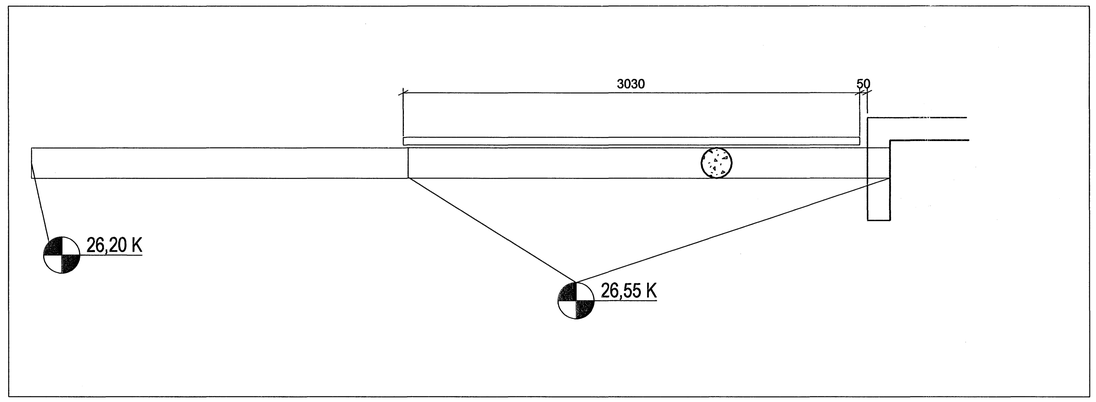

GRUNNMYND 1:20
Stoðveggur sunnan húss
3

Samþykkt þann
26 JAN. 2007
Byggingafulltrúinn í Hafnarfirði
F.h. Sigurbjartur Halldórsson

ÚTGÁFA BREYTINGAR	TEIKNAÐ	SAMÞYKKT	DAGS

ASK Arkitektar
Geingötu 9
101 Reykjavík
Sími 515 0300
Fax 515 0319
www.ask.is

Áritun aðalhönnuðar:
Páll Gunnlaugsson arkitekt FAÍ kt. 210552-2199

ASK ARKITEKTAR

SKIPALÓN 23
VERKTEIKNINGAR
VERKEFNI

HEITI TEIKNINGAR
Útitröppur
Grunnmynd

MKV. í A1 1:20
TEIKNAÐ SS
DAGS

VERK NR. 0688
NÚMER TEIKNINGAR 24-03
ÚTGÁFA