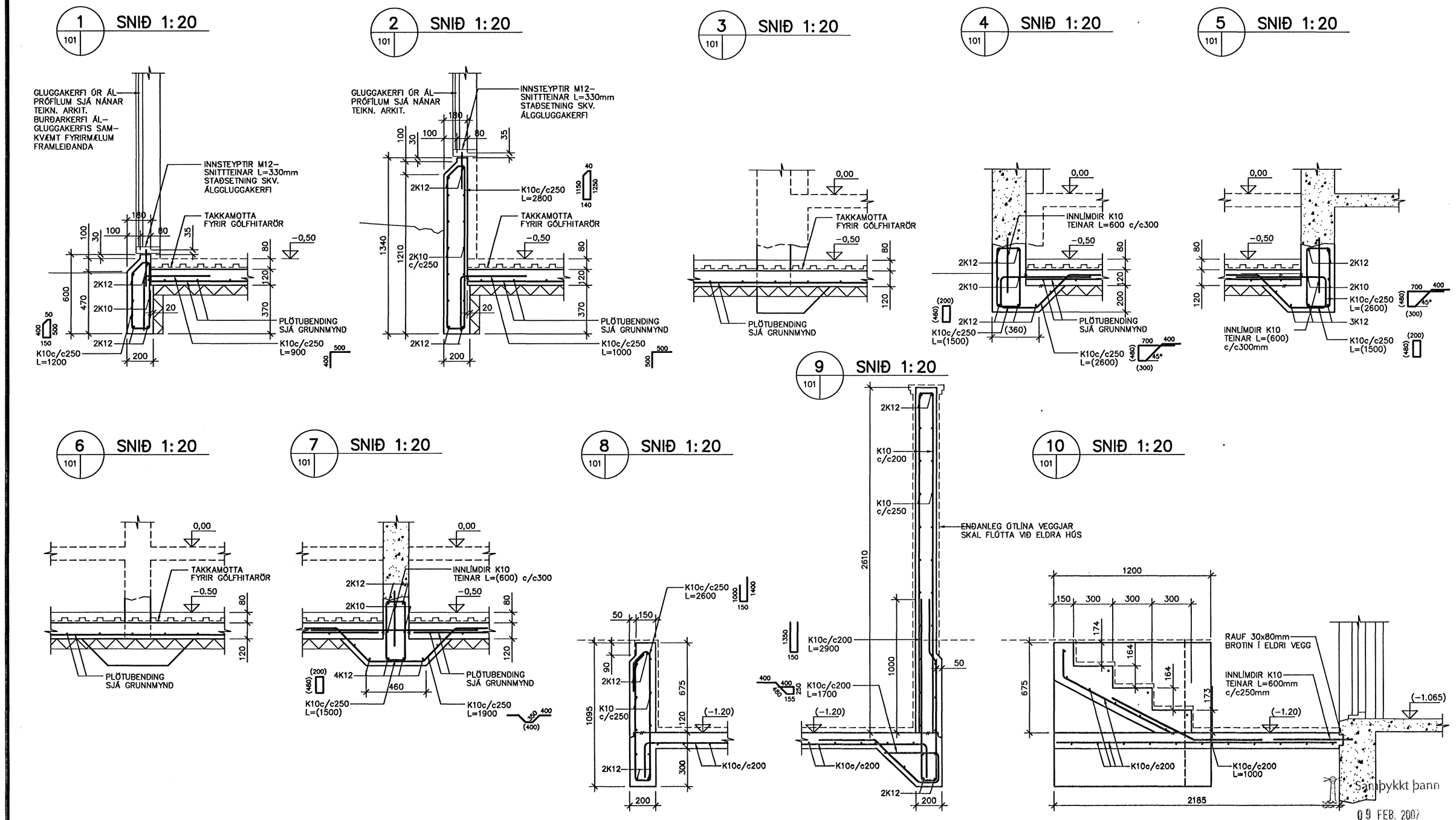

Sampykkt þann
09 FEB. 2007
Byggingafulltrúinn í Hafnarfirði
F.h. Ólgeirsfurtur Halldórsson

TILVÍSANIR

ALMENNAR SKÝRINGAR . . . . . SJÁ TEIKN. NR. 100
UNDIRSTÖÐUR, GRUNNMYND . . . . . SJÁ TEIKN. NR. 101

BR.	DAGS.	BREYTING

BREKKUGATA 16 - HAFNARFIRÐI

BREYTINGAR - VIÐBYGGING
UNDIRSTÖÐUR
SNIÐ 1-10

REIKN.	IB	NÓV 2006
TEIKN.	IB	NÓV 2006
YFIRF.	IB	NÓV 2006

VIK
VERKFRÆÐISTOFAN VIK EHF
LAUGAVEGUR 164, 2H.TH., 105 REYKJAVÍK
SÍMI/FAX: 552-4956 GSM: 897-4956
KT: 441297-2389, NETF: VIK@ISHOLF.IS

KVARÐI: 1:20 ÚTG.DAGS. 15.12.2006
VERK: 0630 BL. NR. 102 BR. -
SAMÞ. KT. 081156-4689
0630102.DWG

6.2.2007