SNIÐ A 1:20 B201

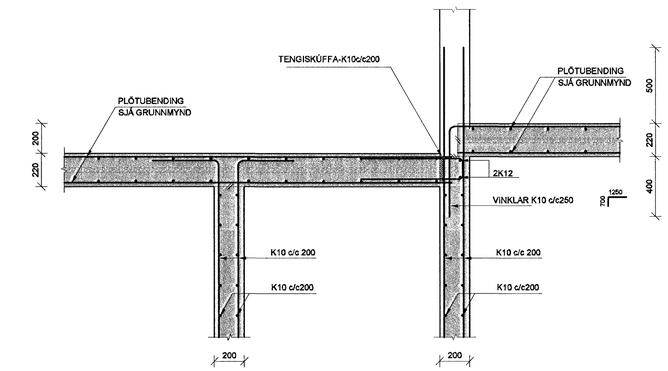

3 1:20 B201

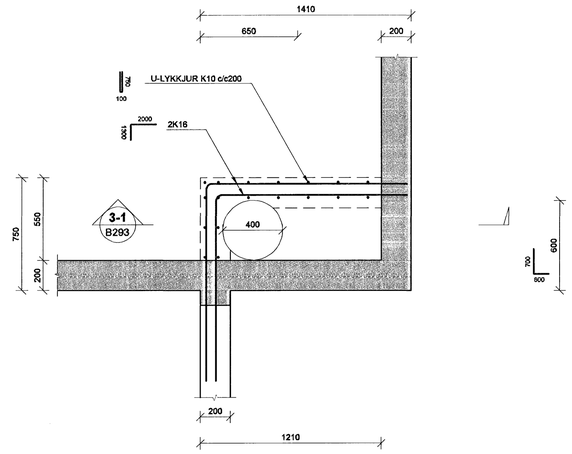

SNIÐ B 1:20 B201

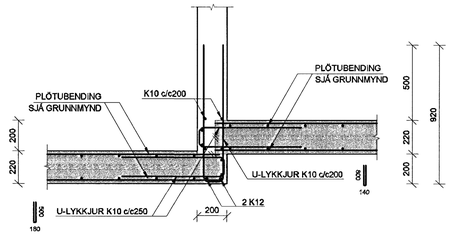

SNIÐ C 1:20 B201 B202

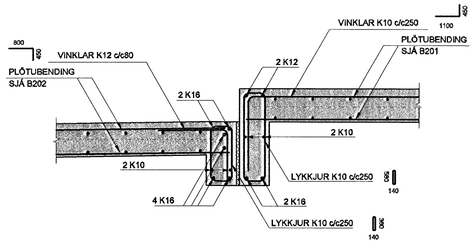

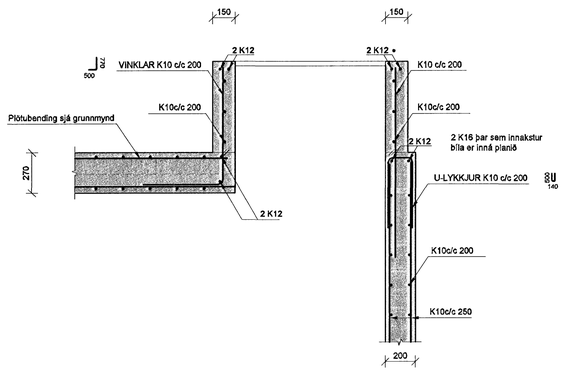

SNIÐ 3-1 1:20 B291

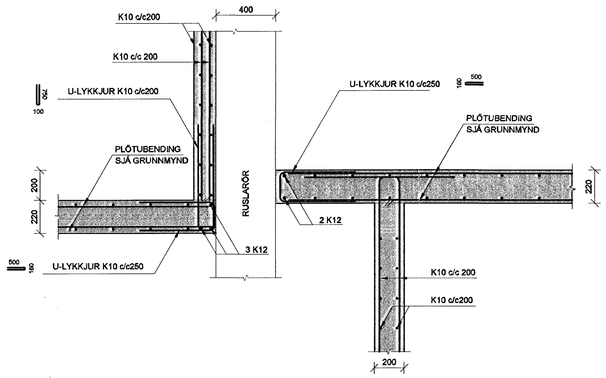

SNIÐ N 1:20 B202

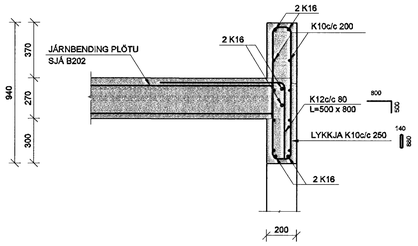

SNIÐ O 1:20 B202

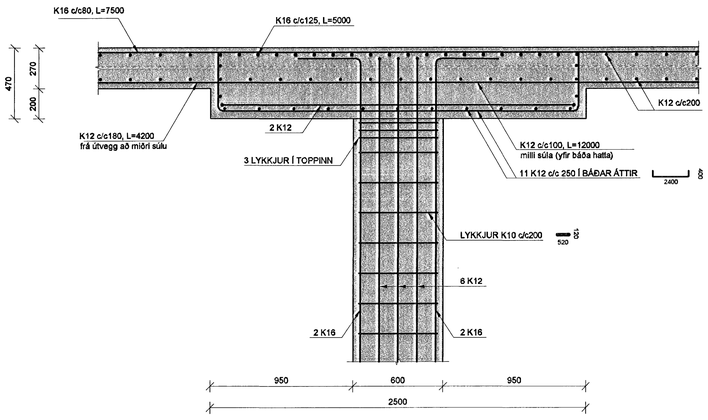

SNIÐ S 1:20 B202

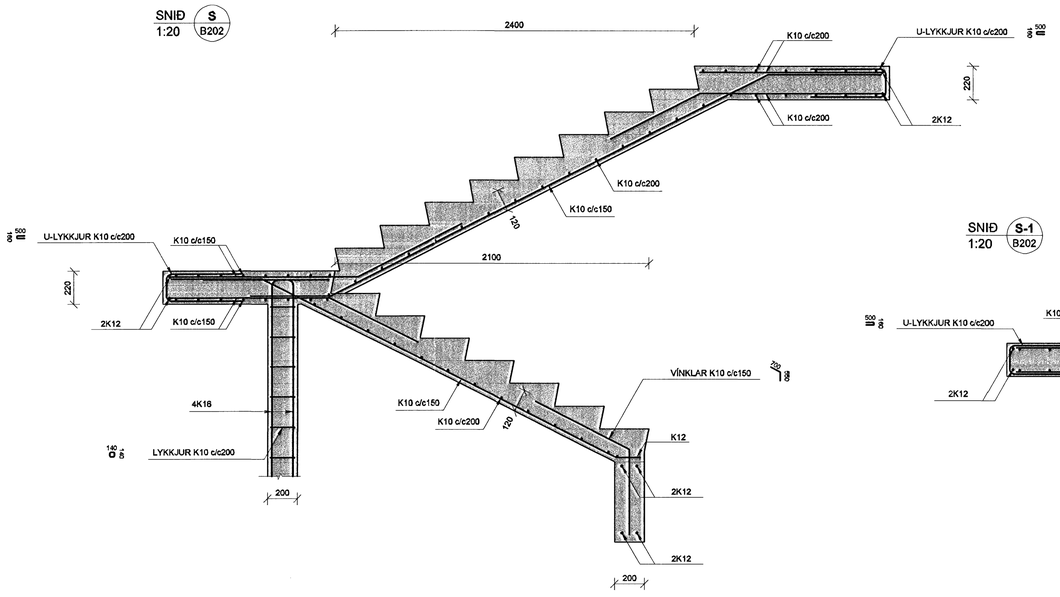

SNIÐ S-1 1:20 B202

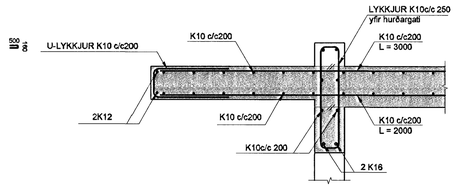

SKÝRINGAR

Punktalína táknar veggi fyrir ofan plötu.

Málsetningar á veggjum ofan plötu eru gróflega málsettar vegna tengijáma.
nánari málsetningar á hurðum og veggjum sjá teikningar arkitekts.

BENDING:

Útveggir 200mm með tvöfaldri bendingu
K10 c/c 200 í báðar áttir — K10 c/c200

Innveggir 200mm með einfaldrii bendingu
K10 c/c 150 í báðar áttir — K10 c/c150

Innveggir 150mm með einfaldir bendingu
K10 c/c 200 í báðar áttir — K10 c/c200

Tengijárn upp í veggi efri hæðar standa minnst 500 mm upp úr plötu

Í alla 200mm veggenda og kringumk öll op komi 2 K16 bundinn í lykkjur
Í alla 150 mm veggenda og kringum öll op komi 2 K12 bundinn í lykkjur
Lykkjur K10 c/c 500

VEGGÞJÖL 500

Lína sem að sýnir mörk efribendingu.
Járn skal alltaf ná hálfa skeytilengd út fyrir mörk efri bendingar.

Járnmottur í horn plötu
7 K10 c/c200 í báðar brúnir
og báðar áttir. L=1500

V - L=1200 — Vinkill K10 c/c200, L=Breyttileg x 700
Vinkill gengur úr veggjum og bitum inn í loftplötur allan úthringinn.

U-Lykkjur:
Standa skeytilengd upp fyrir efribrún plötu og bindast í neðri járn plötu.

RAUNKÓTAR - SJÁ TEIKNINGU ARKITEKTS
GK = Hrákóti og miðað er við að botnplata sé í kóta 0,00

TILVÍSANIR:

Almennar skýringar:
sjá bl.nr.06876-B000

Málsetningar á veggjum:
Teikning arkitekts

Göt í plötum og veggjum:
sjá teikningu lagnahönnuða

BROTÞOLSFL. INNI STEYPU C25

BROTÞOLSFL. ÚTI STEYPU C35

SKIPALÓN 25

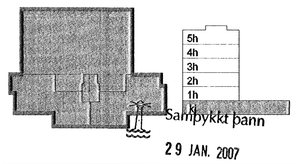

Samþykkt þann
29 JAN. 2007
Byggingafulltrúinn í Hafnarfirði
F.h. Sigurbjartur Halldórsson

Útg.	Dags.	Skýring	Hannað/Yfirfarið

VSB
VERKFRÆÐISTOFA
BÆJARHRAUN 20 · 220 HAFNARFJÖRÐUR · KENNIT. 710796-2899
vsb@vsb.is · Sími 585 8600 · Fax 585 8610 · www.vsb.is
Áritun sérhönnuðar: Björn Gústafsson Kt: 180550 4889

Verkheiti: SKIPALÓN 25 HAFNARFIRÐI

Verkhluti: Burðarvirki Veggir og plötur Snið og sérmyndir

Hannað	Teiknað	Yfirfarið	Kvarði	Síða
SÞJ	SÞJ	BG	1:20 / A1	-
Dags.	Verkefni	Teikning		Útgáfa
29.12.2006	06927	B291		-

V:\2003\06857\06927-Skipalón 25\Sheets\B\06876-B291.dwg