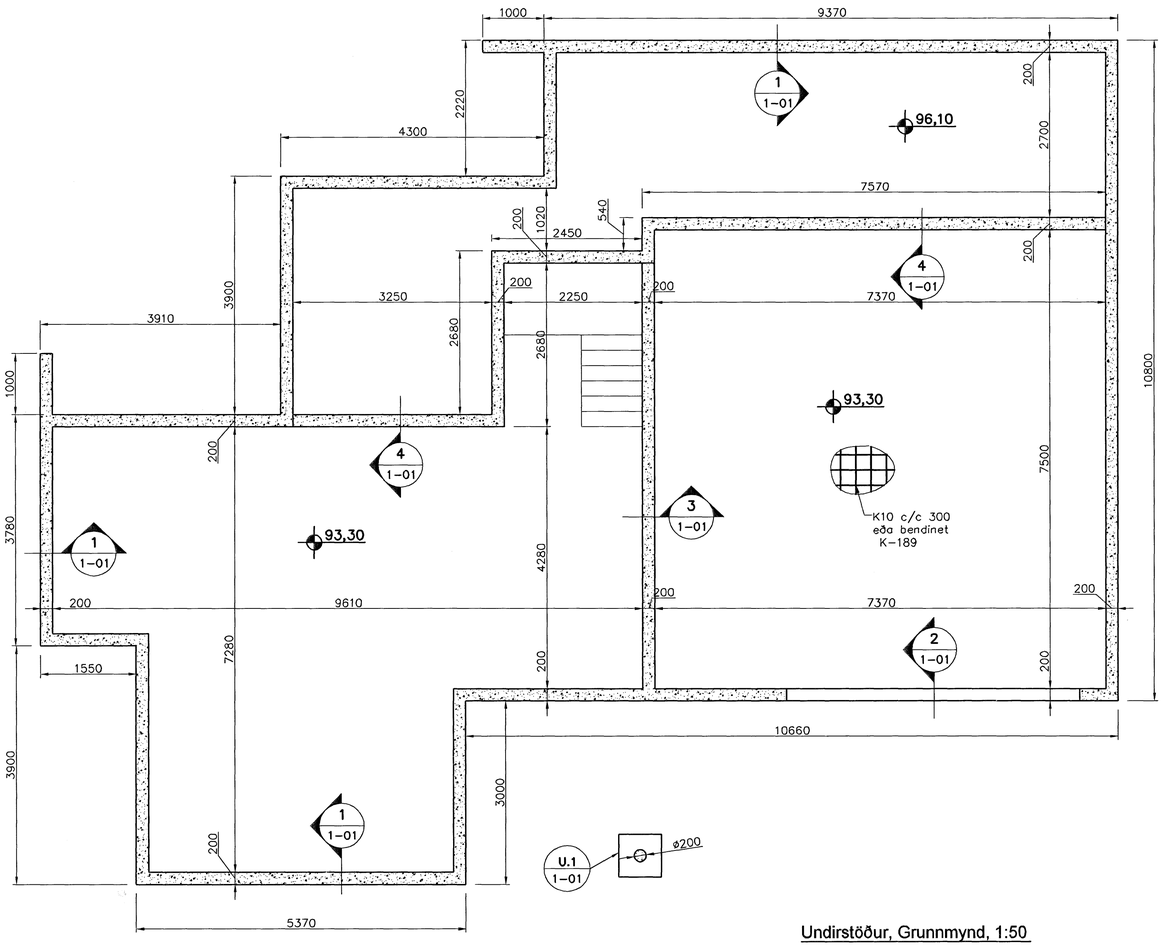

Undirstöður, Grunnmynd, 1:50

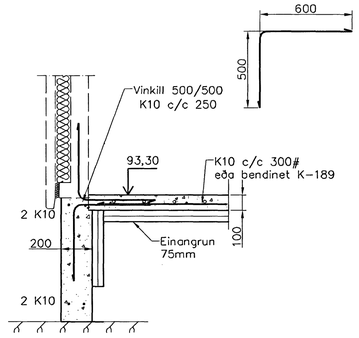

Snið 1:20 (1 / 1-01)

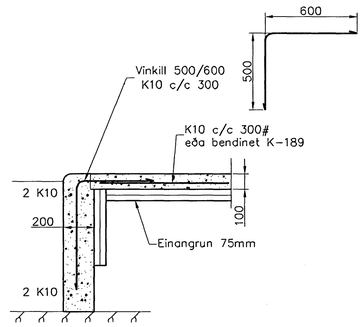

Snið 1:20 (2 / 1-01)

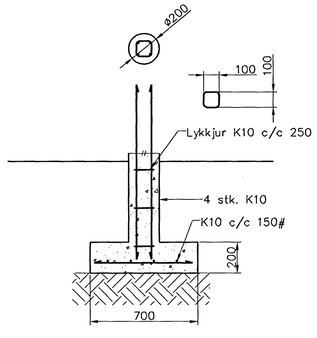

Undirstöður 1:20 (U1 / 1-01)

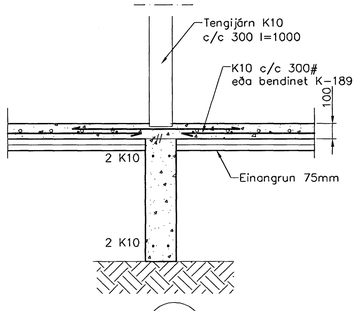

Snið 1:20 (3 / 1-01)

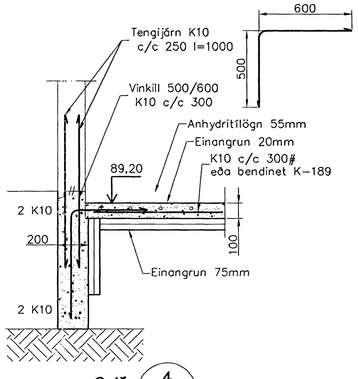

Snið 1:20 (4 / 1-01)

Skýringar

Samþykkt þann 21 FEB. 2007
Byggingafulltrúinn í Hafnarfirði
Sigurljartur Halldórsson

Almennar skýringar sjá blað 00-01
Undirstöður hvíla á klöpp
Hæð undirstöðu skal vera amk. 40 sm undir jarðvegsyfirborði þar sem hæð undirstaða er meiri en 120 sm komi einföld grind K10 c/c 250#
Mesta álag á undirstöðu = 0,4 MPa
Fylling inn í sökkla skal vera frostfrí grús.
Fyllingu skal þjappa í 30 sm lögum með 60 kg víbrósleða 3 umferðir hvert lag.
Taka skal úrtök í undirstöður fyrir frárennslislögnum, sjá Grunnlagna teikningu.
Öll mál eru í millimetrum
Einangrun undir botnplötu skal vera 75mm polystyren 25 kg/m3

aðalhönnuður:
Kári Eiríksson - Arkitekt FAÍ - kt: 070365-4059

Útgáfa	Breyting	Dagsetning	Hannað

Sveinbjörn Hinriksson
Byggingatæknifræðingur
Kt. 160851-2529
Brekkugötu 8 Hafnarfirði
Sími: 555-4008, 861-9851
Netfang: svennih@internet.is

Staður	Brekkuás 14 Hafnarfirði			
Skýring	Undirstöður			
Hannað / Teiknað	Kvarði	Dagsetning	Verknr.	Teikn.nr.
	1:50 1:20	13.2.07	06-07	1-01