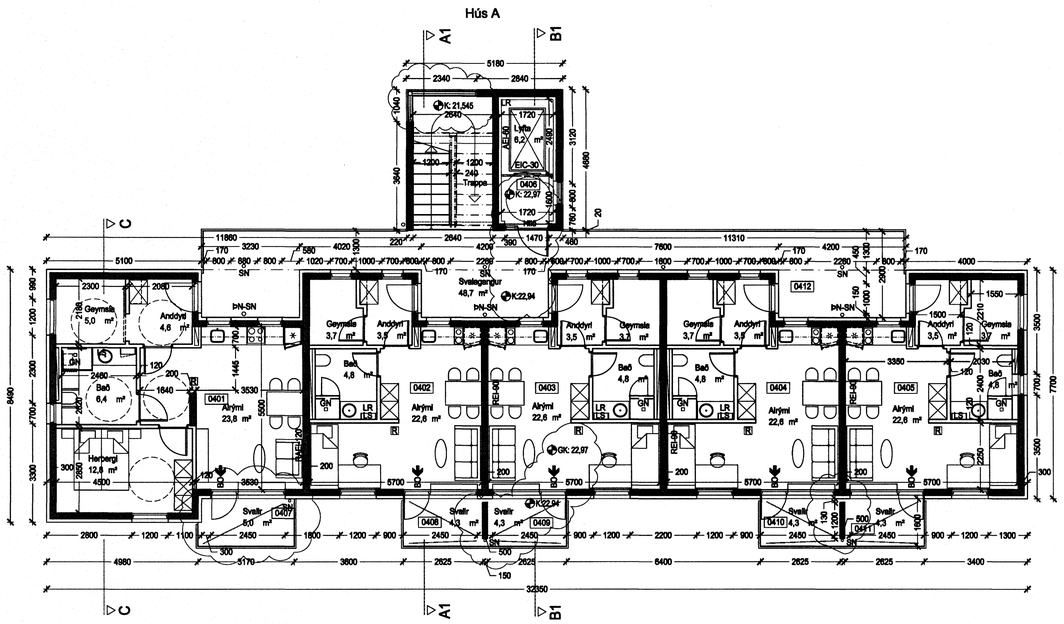

Grunnmynd 4.hæð, mkv. 1:100

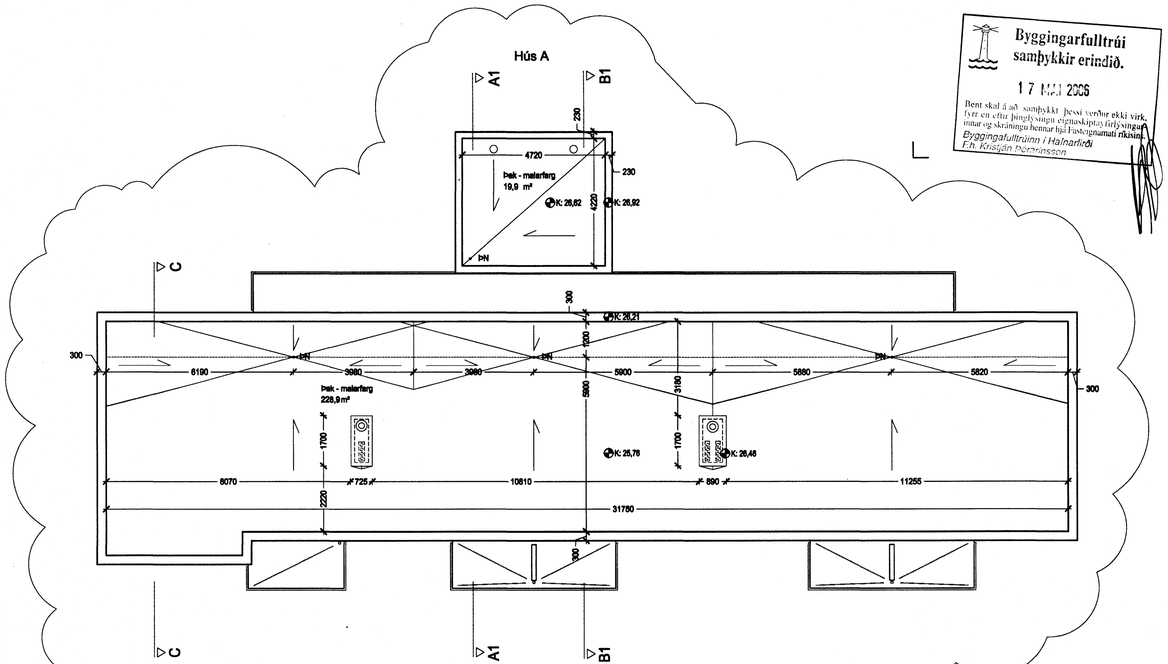

Byggingarfulltrúi samþykkir erindið.
17 MAI 2006
Bent skal á að samþykki þessi verður ekki virk. fyrr en eftir þinglýsingu eignaskiptayfirlýsingar innar og skráningu hennar hjá Fasteignamati ríkisins.
Byggingarfulltrúinn í Hafnarfirði
f.h. Kristján Þorvarðsson

Grunnmynd þak, mkv. 1:100

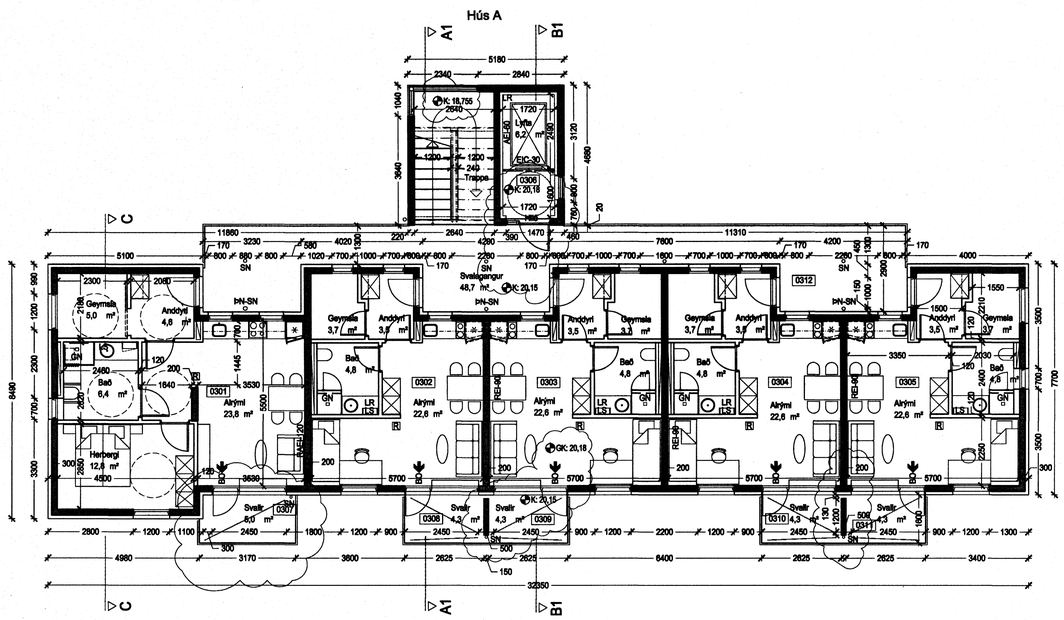

Grunnmynd 3.hæð, mkv. 1:100

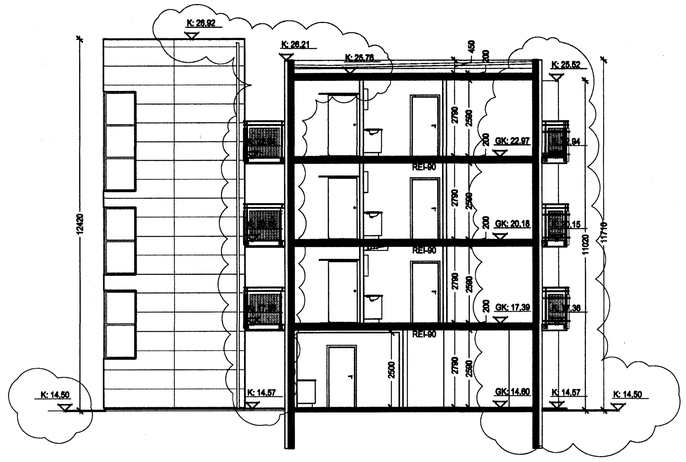

Sneiðing C-C, mkv. 1:100

GK/K = gólfkóti / kóti
LK = landkóti
LR = véraðnloftræsing
GN = gólfniðurfall
ÞN SN = þak- og eða svalaniðurfall
RL = reykdosun
LS = læstur lyfjaskápur
R = reykskynjari
BO = björgunarop

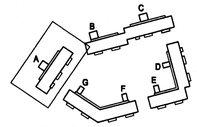

Bjarkavellir 5

lýsing	breyting	dags	teiknað
breyting á K,GK,SN,svalaskilrúmum og bolhalla	A	26.04.2006	vm

Gísli Gíslason

Aðalsteinn Snorrason	arkitekt fcí	161161-2789
Birgir Ísleifsson	arkitekt fcí	020460-4689
Egill Guðmundsson	arkitekt fcí	270152-4869
Gísli Gíslason	arkitekt fcí	140657-4829
Þorvarður L. Björgvinsson	byggingafræðingur bfí	280573-3629

Ark ehf sími 511 2060 — Aðalstræti 6 fax 511 2066 — 101 Reykjavík www.ark.is — kt 671197-2919 netfang ark@ark.is

ARKÍS
arkitektar og ráðgjafar

Byggingafélag námsmanna

Verkefni: Stúdentaíbúðir BN, Bjarkavöllum 5, Hafnarfirði
Aðaltelkningar

Skýringartexti: A grm.3h-þak snlð C

hannað / teiknað: tóf, vm
yfirfarið / samþykt: gg
mælikvarði: 1:100

dagsetning: 22.02.2006
verknr.: 05-040

(99)2.03 A
teikning breyting