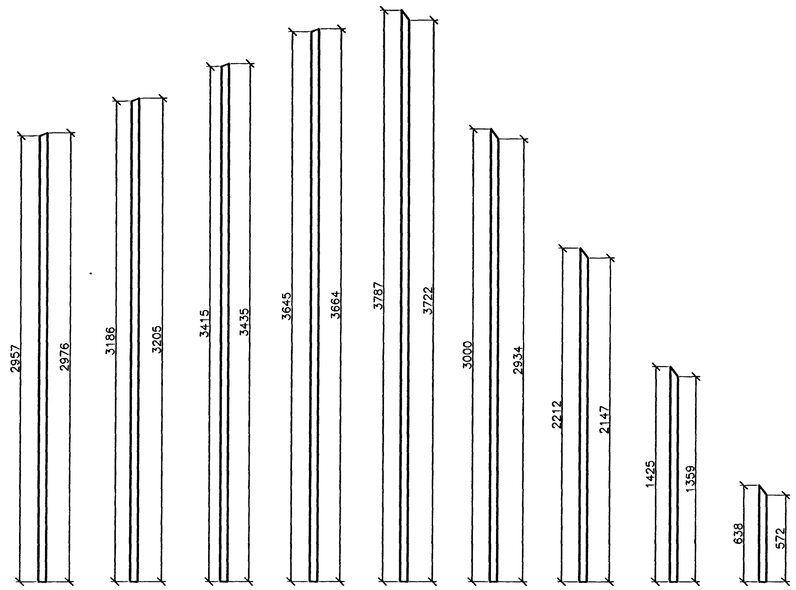

Smiðamyndir þaksperra
Mkv. 1:20

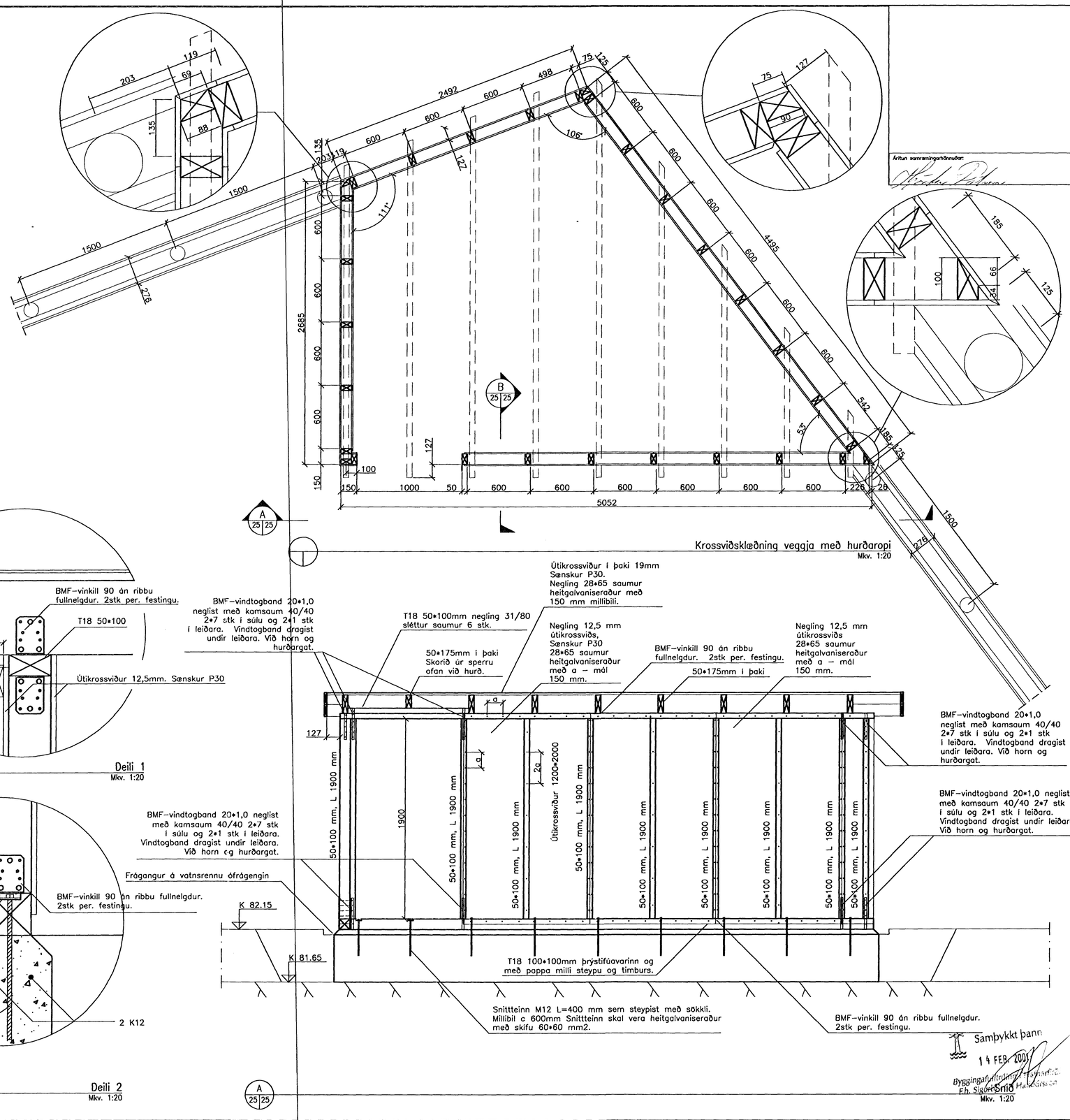

Krossviðsklæðning veggja með hurðaropi
Mkv. 1:20

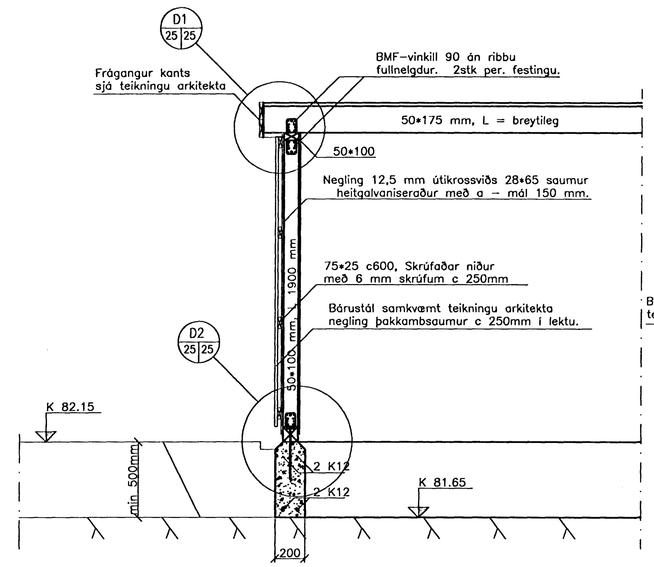

Snið
Mkv. 1:20

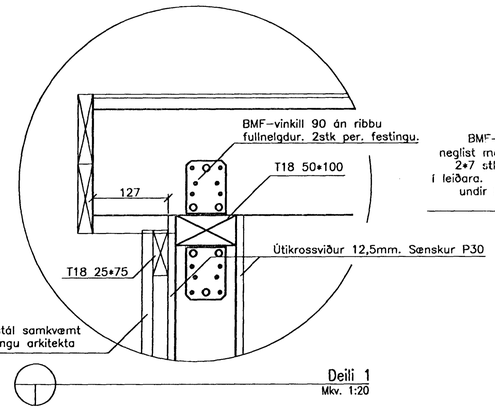

Deili 1
Mkv. 1:20

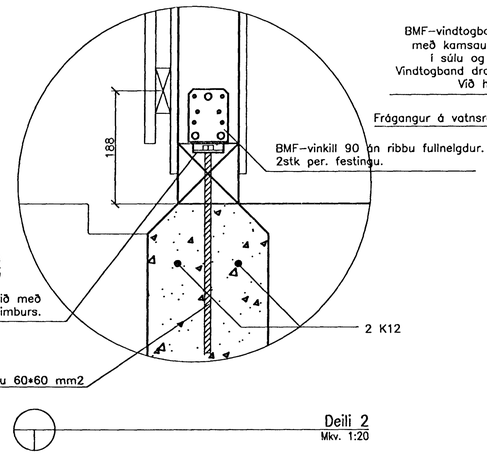

Deili 2
Mkv. 1:20

Snið
Mkv. 1:20

Áritun samræmingarhönnuðar:

Samþykkt þann
14 FEB 2001
Byggingarfulltrúinn í Hafnarfirði
Fh. Sigurður Haraldsson

B
25 25

SKÝRINGAR:

Allt timbur er í gæðaflokki T18 (K18) eða betra.
Timbur skal fúaverja og timbur sem liggur að jarðvegi skal gegnverja með fúavörn í flokki B.

Festingar skulu vera sinkhúðaðar

Öll steypa er í styrkleikaflokk C20/24samkvæmt FS ENV 206–1990
Steypan skal uppfylla eftirfarandi kröfur
Hámarksstærð í undirstöðum og plötu: 32,0 mm
Loftinnihald: 5–6 % í niðurlagðri steypu
Sementsmagn: > 300 kg/m³
Vatn/sementstala: v/s < 0,55
Fylliefni skal vera alkalívirkt
Steypan skal vera veðrunarþolin skv. byggingarreglugerð

Útg.	Fylgirit:	Texti:	Dags.:	Sam
H				
G				
F				
E				
D				
C				
B				
A				

HNIT hf
VERKFRÆÐISTOFA
Hálsaleitisbraut 58-60
108 Reykjavík
Sími: 570 0500
Fax: 570 0503

Merkt:	Hnit hf	Hönnunarkerfi:	AutoCAD
Hannað:	HJE/JG	Tölvuskrá:	00328–BB14.dwg
Teiknað:	Bþ	Verk nr.	00328
Yfirf.:	Bþ	Teikn. nr.	BB–14
Dags.:	22.08.'00	Kt.:	080344–2289
Samþ.:	Bþ		

Kríuás 2, Hafnarfirði

Leikskóli við Kríuás 2.
Geymsluskúr

Samþ.:	Dags.:	Verk nr.:	Blð.:	Útg.:
			25	0

Mkv.: 1:20 1:5