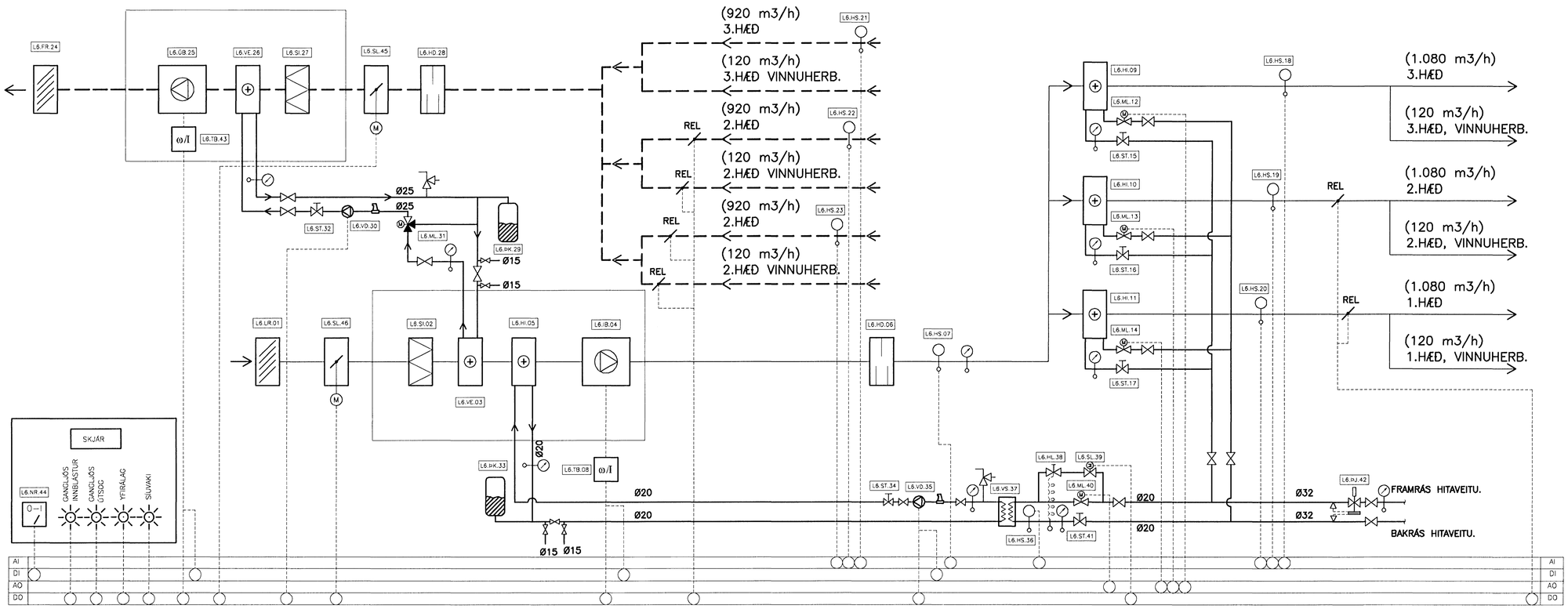


**L6.LR.01 LOFTINNTAKSRIST**
STAÐSETNING: Á VEGG
STÆRÐ: 900x500 (BxH), TVÖFÖLD ÁLRIST MEÐ #15mm NETI.

**L6.SI.02 LOFTSÍA Á INNTAKSLOFTI**
STAÐSETNING: Í LOFTRÆSISAMSTÆÐU
KRÖFUR: ÞOKASÍUR EU 7. YFIR SÍU SKAL VERA SÍUVAKI MEÐ VÍSANDI MÆLI. SÍUVAKI TENGIST STJÓRNKERFI. LOFTSTRAUMUR 3.600 m3/h ÞRÝSTIFALL YFIR HREINA SÍU 95 Pa.

**L6.VE.03 VÖKVAVARMAENDURVINNSLA**
STAÐSETNING: Í LOFTRÆSISAMSTÆÐU
KRÖFUR: LOFT/VATNS VARMAENDURVINNSLA, AFKÖST 22 kW, NÝTNI 50%, LOFT 3.600m3/h,30% ETHYLENEEN GLYCOL 0,33 l/s.

**L6.ÍB.04 INNBLÁSTURSBLÁSARI**
STAÐSETNING: Í LOFTRÆSISAMSTÆÐU
KRÖFUR: AFKÖST 3.600 m3/h VIÐ 600 Pa ÞRÝSTIFALL UTAN SAMSTÆÐU. MÓTOR SKAL HAFA STIGLAUSA HRAÐASTÝRINGU OG VERA MINNST 30% Í YFIRSTÆRÐ, NÝTNI A.M.K 70%, HLJÓÐ FRÁ SAMSTÆÐU AÐ INNBLÁSTURSSTOKKI SKAL EKKI FARA YFIR 75 dB(A).

**L6.HI.05 FORHITARI**
STAÐSETNING: Í LOFTRÆSISAMSTÆÐU Í ÞAKRÝMI
KRÖFUR: LOFT/VATNSHITARI, AFKÖST 24 kW, LOFT 3.600 m3/h, VID −5°C/14°C, LOFTHRAÐI MINNI EN 2,5 m/s.
30% ETHYLENEEN GLYCOL 0,14 l/s VIÐ 70°C/30°C

**L6.HD.06 HLJÓÐDEYFIR**
STAÐSETNING: VIÐ LOFTRÆSISAMSTÆÐU
KRÖFUR: HLJÓÐDEMPUN SKAL MINNST VERA SAMKVÆMT EFTIRFARANDI TÖFLU:

| Hz | 125 | 250 | 500 | 1K | 2K | 4K |
|---|---|---|---|---|---|---|
| dB | 8 | 16 | 30 | 42 | 31 | 21 |

**L6.HS.07 HITASKYNJARI**
STAÐSETNING: Í LOFTSTOKK
KRÖFUR: STOKKHITASKYNJARI, MÆLISVIÐ 0°C TIL 40°C

**L6.TB.08 TÍÐNIBREYTIR**
KRÖFUR: SKAL STÆRÐARÁKVARÐAST VIÐ MÓTOR Á BLÁSARA OG VERA MEÐ INNBYGGÐUM MJÚKRÆSI.
HLUTVERK: HRAÐASTÝRING Á INNBLÁSTURSBLÁSARA.

**L6.HI.09−11 EFTIRHITARI**
STAÐSETNING: Í LOFTSTOKK Á HÆÐUM Í E−ÁLMU
KRÖFUR: LOFT/VATNSHITARI, AFKÖST 5 kW,
LOFT 1.200 m3/h, VIÐ 14°C/25°C, LOFTHRAÐI MINNI EN 2,8 m/s VATN 0,03 l/s VIÐ 75°C/35°C, ÞRÝSTIFALL MAX. 10 kPa

**L6.ML.12−14 MÓTORLOKI**
KRÖFUR: FJÖLSTÖÐULOKI, MESTI LOKUNARÞRÝSTINGUR 300 kPa, RENNSLI 0,03 l/s, Kv= 0,14 m3/h
HLUTVERK: STÝRIR VATNSSTREYMI INN Á HITARA L6.HI.09−11

**L6.ST.15−17 STRENGLOKI**
KRÖFUR: STRENGLOKI
VIÐMIÐ: TA, STAÐ DN15, 0,03 l/s.

**L6.HS.18−23 HITASKYNJARI**
STAÐSETNING: Í ÚTSOGSSTOKK
KRÖFUR: STOKKHITASKYNJARI, MÆLISVIÐ 0°C TIL 70°C

**L6.LR.24 FRÁKASTRIST**
STAÐSETNING: Á VEGG.
STÆRÐ: 700x500 (BxH), EINFÖLD ÁLRIST MEÐ #15mm NETI.

**L6.ÚB.25 ÚTSOGSBLÁSARI**
STAÐSETNING: Í LOFTRÆSISAMSTÆÐU Í ÞAKRÝMI
KRÖFUR: AFKÖST 3.120 m3/h VIÐ 290 Þa ÞRÝSTIFALL UTAN BLÁSARA. MÓTOR SKAL HAFA STIGLAUSA HRAÐASTÝRINGU OG VERA MINNST 30% Í YFIRSTÆRÐ, NÝTNI A.M.K 70%, HLJÓÐ FRÁ BLÁSARA AÐ ÚTSOGSSTOKKI SKAL EKKI FARA YFIR 60 dB(A).

**L6.VE.26 VÖKVAVARMAENDURVINNSLA**
STAÐSETNING: Í LOFTRÆSISAMSTÆÐU
KRÖFUR: LOFT/VATNS VARMAENDURVINNSLA, AFKÖST 22 kW, NÝTNI 50%, LOFT 3.600 m3/h ,30% ETHYLENEEN GLYCOL 0,33 l/s.

**L6.SI.27 LOFTSÍA Á ÚTSOGSLOFTI**
STAÐSETNING: Í LOFTRÆSISAMSTÆÐU
KRÖFUR: ÞOKASÍUR EU 6. YFIR SÍU SKAL VERA SÍUVAKI MEÐ VÍSANDI MÆLI. SÍUVAKI TENGIST STJÓRNKERFI. LOFTSTRAUMUR 3.120 m3/h. ÞRÝSTIFALL YFIR HREINA SÍU 85 Pa.

**L6.HD.28 HLJÓÐDEYFIR**
STAÐSETNING: VIÐ LOFTRÆSISAMSTÆÐU
KRÖFUR: HLJÓÐDEMPUN SKAL MINNST VERA SAMKVÆMT EFTIRFARANDI TÖFLU:

| Hz | 125 | 250 | 500 | 1K | 2K | 4K |
|---|---|---|---|---|---|---|
| dB | 8 | 16 | 30 | 42 | 31 | 21 |

**L6.ÞK.29 ÞENSLUKER**
STAÐSETNING: Í TÆKJARÝMI LOFTRÆSISAMSTÆÐU
KRÖFUR: STÆRÐ 2 L

**L6.VD.30 VÖKVADÆLA**
STAÐSETNING: Í TÆKJARÝMI LOFTRÆSISAMSTÆÐU
KRÖFUR: AFKÖST 0,43 l/s, MÓTÞRÝSTINGUR 50 kPa.

**L6.ML.31 ÞRÍVEGA MÓTORLOKI**
KRÖFUR: FJÖLSTÖÐULOKI, MESTI LOKUNARÞRÝSTINGUR 300kPa RENNSLI 0,33 l/s kv=2,7 m3/h
HLUTVERK: STÝRIR VATNSSTREYMI INN Á VÖKVAVARMAENDURVINNSLU L6.VE.03 OG HITARA L6.VE.26

**L6.ST.32 STRENGLOKI**
KRÖFUR: STRENGLOKI
VIÐMIÐ: TA, STAÐ DN25, 0,33 l/s.

**L6.ÞK.33 ÞENSLUKER**
STAÐSETNING: Í TÆKJARÝMI LOFTRÆSISAMSTÆÐU
KRÖFUR: STÆRÐ 4 L

**L6.ST.34 STRENGLOKI**
KRÖFUR: STRENGLOKI
VIÐMIÐ: TA, STAÐ DN20, 0,14 l/s.

**L6.VD.35 VÖKVADÆLA**
STAÐSETNING: Í TÆKJARÝMI LOFTRÆSISAMSTÆÐU
KRÖFUR: AFKÖST 0,21 l/s, MÓTÞRÝSTINGUR 50 kPa.

**L6.HS.36 HITASKYNJARI**
STAÐSETNING: Í BAKRÁS HITAVEITU FRÁ VARMASKIPTI L6.VS.37
HLUTVERK: FROSTVÖRN

**L6.VS.37 VARMASKIPTIR**
STAÐSETNING: Í TÆKJARÝMI LOFTRÆSISAMSTÆÐU
KRÖFUR: AFKÖST 27 kW, ÞRÝSTIFALL MAX: 25 kPa KERFISHLIÐ (30% ETHYLENE CLYCOL) 70/30°C, HITAVEITUHLIÐ 75/35°C

**L6.HL.38 HITASTÝRÐUR LOKI**
KRÖFUR: HITASTÝRÐUR LOKI, T.D. AVTB 15
HLUTVERK: HELDUR BAKRENNSLI FRÁ VARMASKIPTI L6.VS.37 A.M.K. 35°C

**L6.SL.39 SEGULLOKI**
KRÖFUR: SEGULLOKI OPINN VIÐ STRAUMLEYSI

**L6.ML.40 MÓTORLOKI**
KRÖFUR: FJÖLSTÖÐULOKI, MESTI LOKUNARÞRÝSTINGUR 300 kPa RENNSLI 0,14 l/s, Kv=0,70 m3/h
HLUTVERK: STÝRIR VATNSSTREYMI INN Á VARMASKIPTI L6.VS.37

**L6.ST.41 STRENGLOKI**
KRÖFUR: STRENGLOKI
VIÐMIÐ: TA, STAÐ DN20, 0,14 l/s.

**L6.ÞJ.42 ÞRÝSTIJAFNARI**
STAÐSETNING: Í FRAMRÁS HITAVEITUVATNS AÐ VARMASKIPTI OG EFTIRHITURUM.
KRÖFUR: Kvs=1,13 m3/h
HLUTVERK: HALDA MISMUNAÞRÝSTINGI STÖÐUGUM YFIR MÓTORLOKA L6.ML.12, 13, 14 OG 40.

**L6.TB.43 TÍÐNIBREYTIR**
KRÖFUR: SKAL STÆRÐARÁKVARÐAST VIÐ MÓTOR Á BLÁSARA OG VERA MEÐ INNBYGGÐUM MJÚKRÆSI.
HLUTVERK: HRAÐASTÝRING Á ÚTSOGSBLÁSARA.

**L6.NR.44 NEYÐARROFI**
STAÐSETNING: Á STJÓRNTÖFLU
VIRKNI: ON/OFF LOFTRÆSIKERFI L6.

**L6.SL.45 SPJALDLOKA**
STAÐSETNING: Í INNBLÆSTRI
KRÖFUR: ø400. SPJALDLOKA MEÐ SPJALDLOKUMÓTOR. ÞÉTTLEIKI SAMKVÆMT DS 447 KL. 3. SPJALDLOKUMÓTOR SKAL VERA TVÍSTÖÐUMÓTOR MEÐ FJÖÐUR. VINNUSVIÐ 0 TIL 90°. GANGTÍMI CA. 90 sek. MÓTOR SKAL GERÐUR FYRIR ALLT AÐ10 Nm KRAFTVÆGI. LOFTHRAÐI MINNI EN 5 m/s.

**L6.SL.46 SPJALDLOKA**
STAÐSETNING: Í ÚTBLÆSTRI
KRÖFUR: ø400. SPJALDLOKA MEÐ SPJALDLOKUMÓTOR. ÞÉTTLEIKI SAMKVÆMT DS 447 KL. 3. SPJALDLOKUMÓTOR SKAL VERA TVÍSTÖÐUMÓTOR MEÐ FJÖÐUR. VINNUSVIÐ 0 TIL 90°. GANGTÍMI CA. 90 sek. MÓTOR SKAL GERÐUR FYRIR ALLT AÐ10 Nm KRAFTVÆGI. LOFTHRAÐI MINNI EN 5 m/s.

## STJÓRNKERFI

LOFTRÆSIKERFI OG ÚTSOGSKERFI SKULU TENGJAST
BRUNAVIÐVÖRUNARKERFI HÚSSINS Í AÐALTÖFLU ÞANNIG AÐ KERFIÐ STÖÐVIST ÞEGAR BRUNAVIÐVÖRUNARKERFIÐ FER Í GANG.

REGLUNAREINING 1.
HLUTVERK: GANGSETUR LOFTRÆSIKERFI
LÝSING: LOFTRÆSIKERFIÐ ER GANGSETT MEÐ HÚSSTJÓRNARKERFINU.
NEYÐARROFI L6.NR.44 ON/OFF FRAMAN Á STJÓRNTÖFLU, KVEIKIR OG SLEKKUR Á STÝRINGU LOFTRÆSIKERFIS. ÞEGAR ROFINN ER Á OFF SKULU ÖLL TÆKI LOFTRÆSIKERFISINS VERA STRAUMLAUS EN ÞEGAR ROFI ER Á ON SKAL KERFIÐ VINNA SAMKVÆMT LÝSINGU.

REGLUNAREINING 2.
HLUTVERK: STÝRIR HITASTIGI Á INNBLÁSTURSLOFTI.
LÝSING: HITASTIGI EFTIR FORHITARA (L6.HI.05) ER HALDIÐ STÖÐUGU VIÐ 14°C (L6.HS.07). MEÐ MÓTORLOKA (L6.ML.40) FYRIR VARMASKIPTI (L6.VS.37).
MÓTORLOKAR FYRIR EFTIRHITARA ERU REGLADIR MEÐ HITASKYNJURUM L6.HS.18, 19, 20, 21, 22 OG 23.
ÓSKHITASTIG Á HÆÐUM.
ER STILLT Í STÝRITÖLVU Í STJÓRNSKÁP.

REGLUNAREINING 3.
HLUTVERK: FROSTVÖRN.
LÝSING: GEFUR MERKI EF HITASTIG Í FRAMRÁS Á VARMASKIPTI L6.VS.37 FER UNDIR INNSTILLT GILDI C.A. 7°C VIÐ ÞETTA STÖÐVIST LOFTRÆSIKERFIÐ.
KERFIÐ RÆSIST HANDVIRKT.

REGLUNAREINING 4.
HLUTVERK: GANG− OG BILANABOÐ.
LÝSING: MERKI SEM GEFA TIL KYNNA HVORT BLÁSARAR SÉU Í

Samþykkt þann
27 MAI 2008
Byggingarfulltrúinn í Hafnarfirði
F.h. Hrólfur S. Gunnlaugsson

ÚTGÁFUFERILL

| NÚMER: | DAGS: | SKÝRINGAR: | HANNAÐ: |
|---|---|---|---|
| B1 | 26.10.2007 | BYGGINGARTEIKNING | BIÓ |

DAGS. UNDIRSKRIFTAR: NAFN OG KT. SAMRÆMINGARHÖNNUÐAR:
UNDIRSKRIFT SAMRÆMINGARHÖNNUÐAR:

## SKÝRINGAR Á TÁKNUM Í KERFISMYND:

- MÆLISTAÐUR FYRIR ÞRÝSTING
- MÆLISTAÐUR FYRIR HITASTIG
- MÆLISTAÐUR FYRIR RAKASTIG.
- ÖRYGGISLOKI
- LOFTSKILJA
- STJÓRNTÆKI, MÓTOR EÐA SKYNJARI
- VÍSANDI MÆLIR
- AO — SAMFELLT ÚTMERKI (ANALOG OUT)
- AI — SAMFELLT INNMERKI (ANALOG IN)
- DO — TVÍSTÖÐUÚTMERKI (DIGITAL OUT)
- DI — TVÍSTÖÐUINNMERKI (DIGITAL IN)
- INNBLÁSTURSLOFT
- ÚTSOGSLOFT
- VATNSLÖGN
- STÝRIMERKI

ÖLL AFNOT OG AFRITUN TEIKNINGAR, AÐ HLUTA EÐA HEILD, ER HÁÐ SKRIFLEGU LEYFI HÖFUNDA.

VGK HÖNNUN
GRENSÁSVEGI 1 · 108 REYKJAVÍK · SÍMI: 422 3000 · FAX: 422 3001
VEFFANG: www.vgkhonnun.is · NETFANG: vgkhonnun@vgkhonnun.is

HEITI VERKS:
# HRAUNVALLASKÓLI 2. ÁF.
## DREKAVELLIR 9, HAFNARFIRÐI

HEITI TEIKNINGAR:
LOFTRÆSIKERFI:
KERFISMYND, KERFI L6

| MÆLT: | TEIKNAÐ: STÓ | GEYMSLUNÚMER: | VNR: 3.151.218 |
|---|---|---|---|
| HANNAÐ: BIÓ | YFIRFARIÐ: | MKV: | NR. TEIKNINGAR: |
| DAGS. UNDIRSKRIFTAR: 29/4 2008 | NAFN OG KT. HÖNNUÐAR: VGK−HÖNNUN hf 430572−0169 | | L2-869 |
| UNDIRSKRIFT HÖNNUÐAR: | | | ÚTGÁFA: |