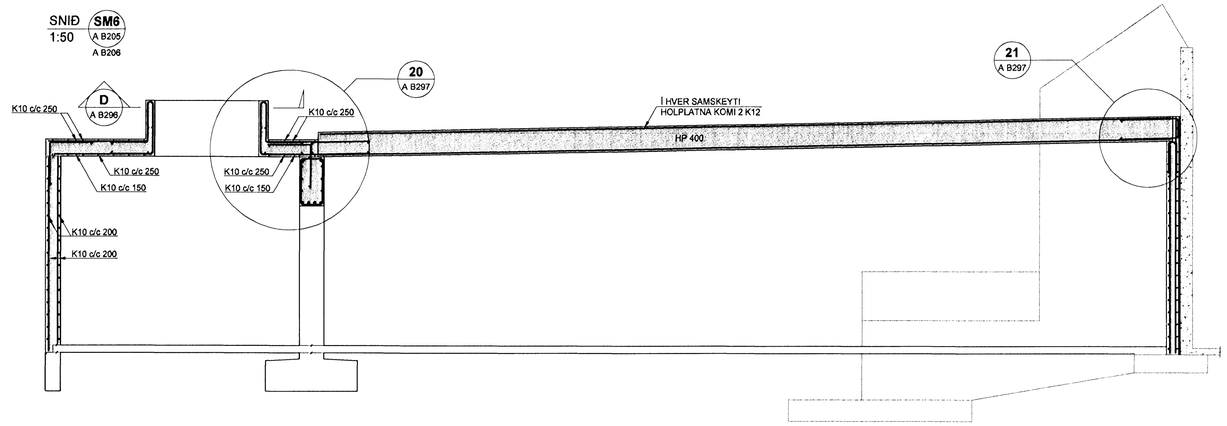

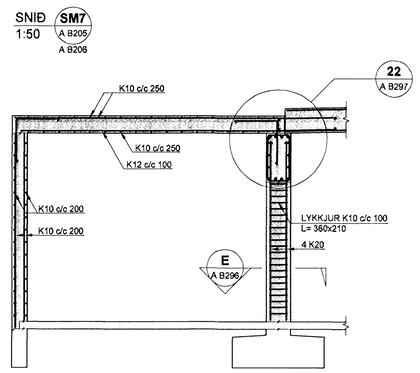

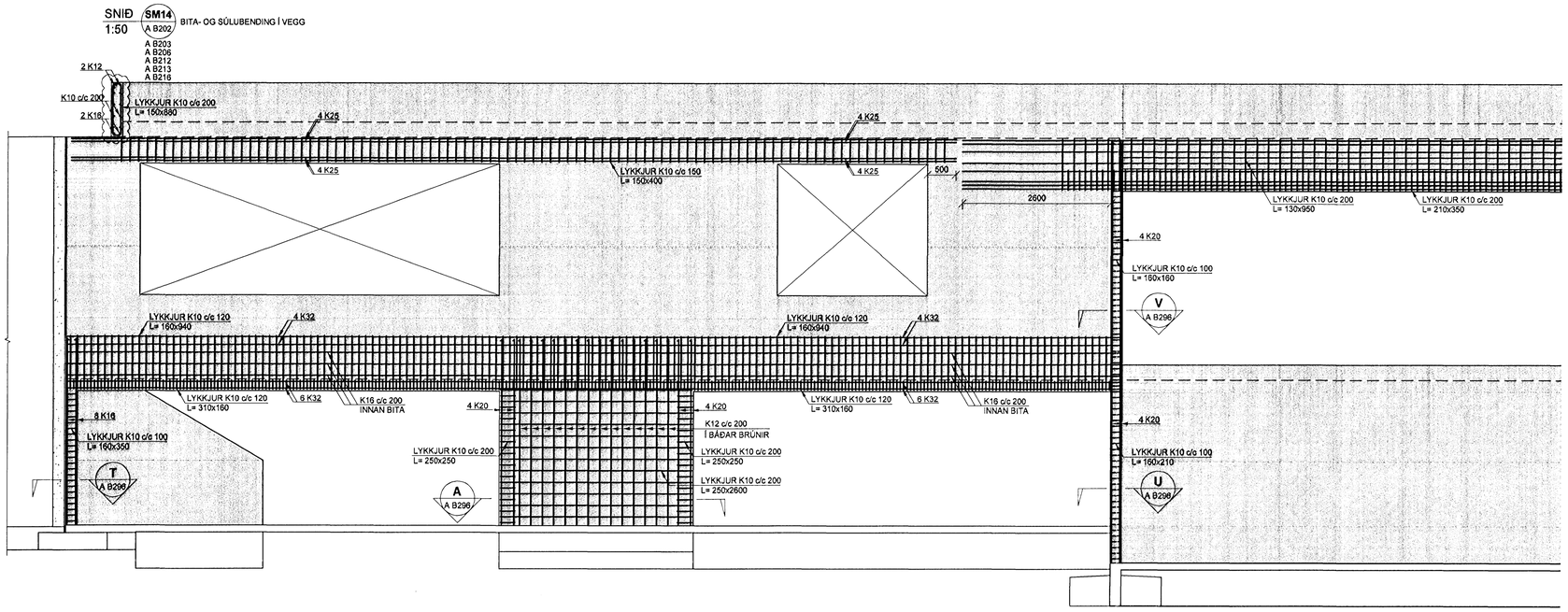

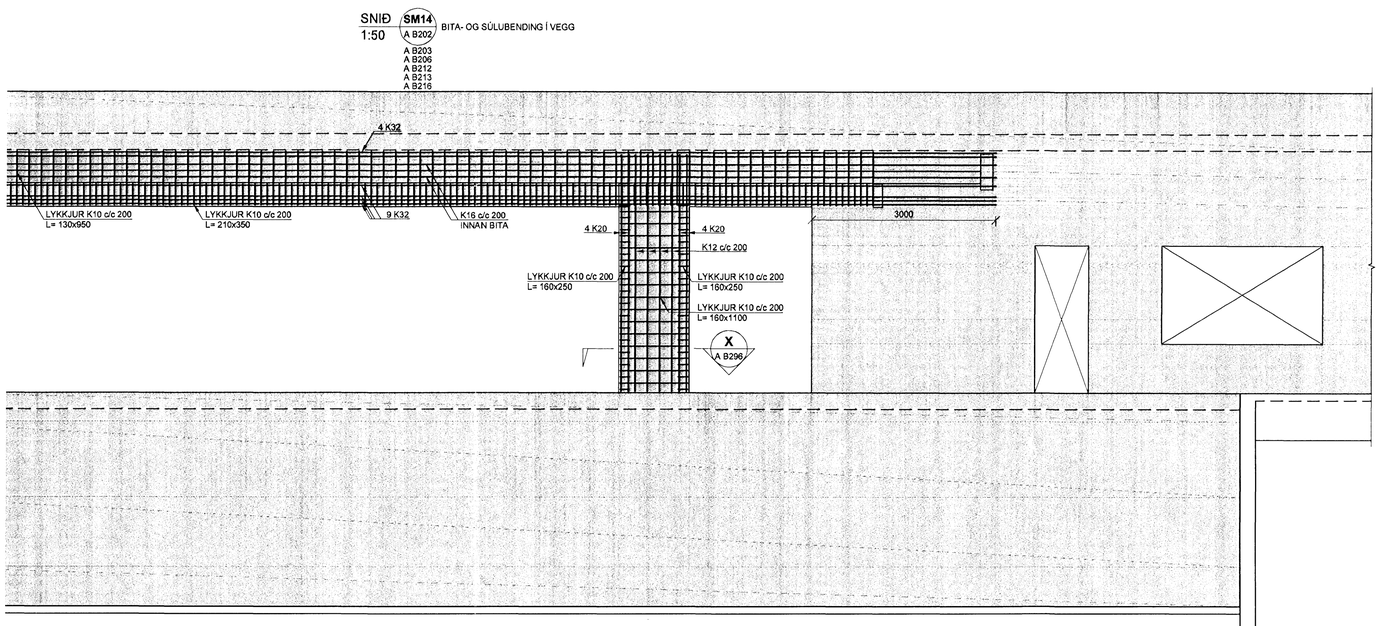

Samþykkt þann
16 APR 2008
Byggingarfulltrúinn í Hafnarfirði
F.h. Hrólfur S. Gunnlaugsson

SKÝRINGAR

PUNKTALÍNA TÁKNAR VEGGI / BITA FYRIR OFAN PLÖTU.

BENDING:

ALLIR STEYPTIR ÚTVEGGIR MEÐ TVÖFALDRI BENDINGU K10c/c200 Í BÁÐAR ÁTTIR. K10c/c200 #

ALLIR STEYPTIR INNVEGGIR MEÐ TVÖFALDRI BENDINGU K10c/c200 Í BÁÐAR ÁTTIR. K10c/c200 #

ALLIR STEYPTIR INNVEGGIR MEÐ TVÖFALDRI BENDINGU K12c/c200 Í BÁÐAR ÁTTIR. K12c/c200 #

ALMENNT SKULU TENGIJÁRN UPP Í VEGGI STANDA MINNST 500mm UPP FYRIR EFRI BRÚN PLÖTU.

Í ALLA VEGGENDA OG KRINGUM ÖLL OP KOMI 2 K12 BUNDINN Í LYKKJUR K10c/c250 L= Yx500.

STEYPUHULA - SJÁ BL.NR. 06811-B000
Y
500

NEÐANGREIND LÍNA SÝNIR MÖRK EFRIBENDINGU. JÁRN SKAL ALLTAF SKEYTILENGT ÚT FYRIR MÖRK EFRIBENDINGAR.

FORSTEYPTAR EININGAR

ALLAR FORSTEYPTAR EININGAR ERU MÁLSETTAR ÚT FRÁ TEIKNINGUM. VEGNA AÐLÖGUNAR MANNVIRKIS AÐ ELDRI HLUTA GETA ÞESSI MÁL BREYST. ÞAÐ ER ÞVÍ MIKILVÆGT AÐ ÖLL EININGAMÁL SÉU SANNREYND Á BYGGINGASTAÐ ÁÐUR EN FRAMLEIÐSLA Á EININGUM FER FRAM.

TILVÍSANIR:

ALMENNAR SKÝRINGAR: SJÁ BL.NR.06811-B000.

MÁLSETNINGAR Á VEGGJUM: TEIKNING ARKITEKTS.

KÓTAR: TEIKNING ARKITEKTS.

GÖT Í PLÖTUM OG VEGGJUM: TEIKNING LAGNAHÖNNUÐA.

BROTÞOLSFLOKKUR STEYPU:

SJÁ BL.NR.06811-B000.

KAPLAKRIKI

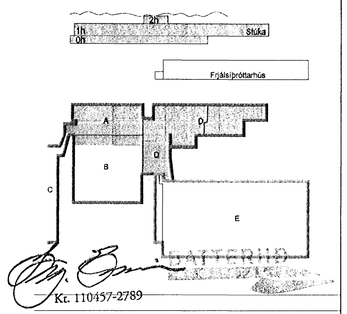

Kt. 110457-2789

Útg.	Dags.	Skýring	Hannað/Yfirfarið
C	31.03.08	Bitabending tilgreind	BIB
B	12.03.08	Biti sikkaður úr 740mm í 800mm	BIB/BG
A	23.11.07	Verkteikning	BIB/BG

VSB

VERKFRÆÐISTOFA

BÆJARHRAUN 20 · 220 HAFNARFJÖRÐUR · KENNIT. 710796-2899
vsb@vsb.is · Sími 585 8600 · Fax 585 8610 · www.vsb.is

Áritun sérhönnuðar
Björn Gústafsson Kt:180550-4889

Verkheiti
KAPLAKRIKI
HAFNARFIRÐI

Verkhluti
Burðarvirki
Stúka og fjölnotasalur/Veggir og plötur
Snið og sérmyndir

Hannað	Teiknað	Yfirfarið	Kvarði		Stærð
BIB	BIB	BG	1:50	/ A1	-

S:\06811\06811-Kaplakriki-FH\Sheetsets\06811-E2-Veggir-plötur-sérmyndir-A.dwg