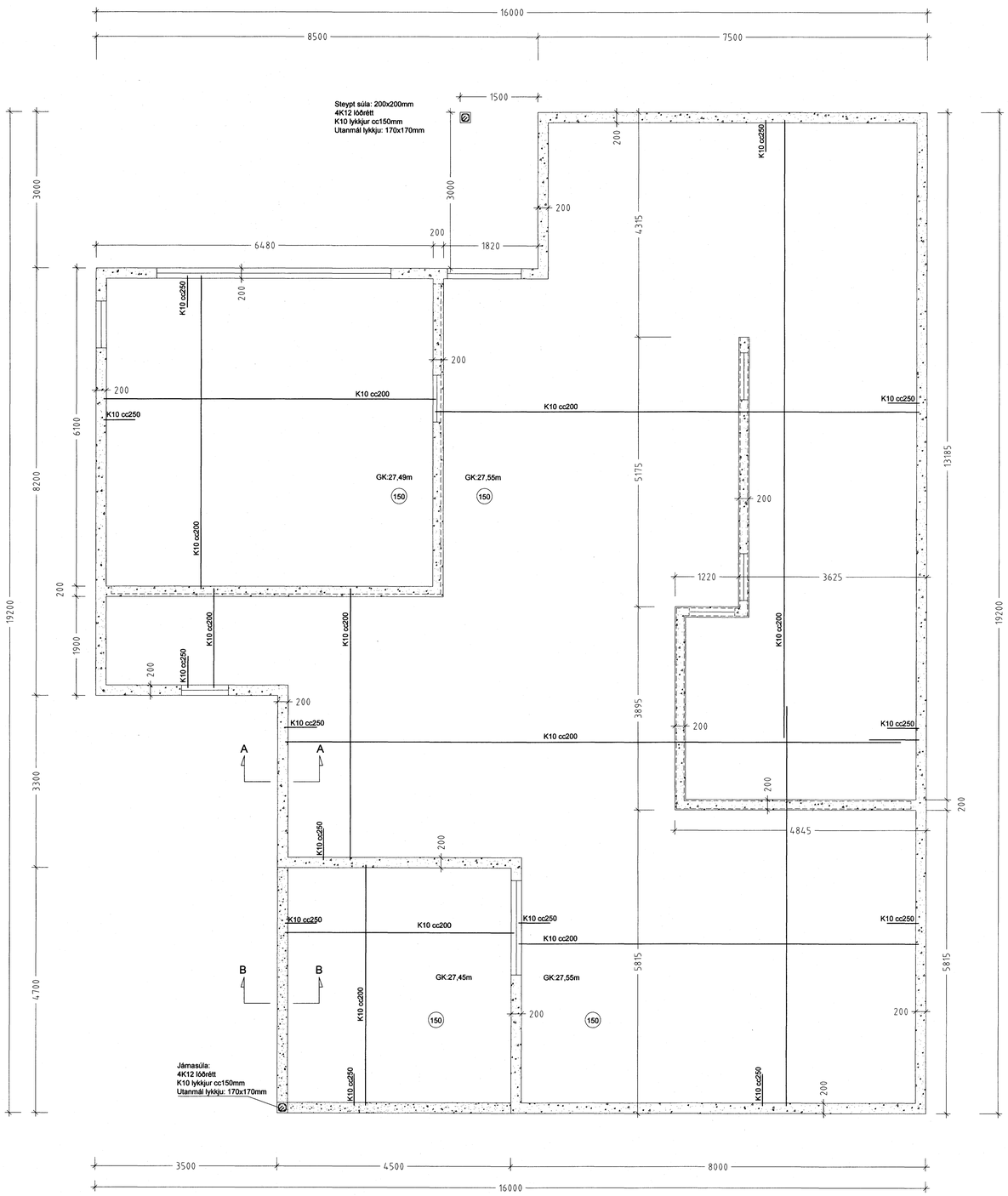

GRUNNMYND SÖKKLA. Mkv: 1:50

STAÐSETNING OG STÆRÐIR STOKKA, SJÁ FRÁRENNSLISLAGNIR.

SKÝRINGAR.

Allt lífrænt efni skal fjarlægt og síðan grafið niður á burðarhæfan botn. Fyllingarefni innan í og umhverfis sökkla skal vera frostfrítt efni og þjappað í mest 300 mm lögum og bleytt. Dýpt sökkla má vera 800-1200 mm. Þar sem sökklar standa á klöpp má hæð sökkla vera 300 mm og skal tekið tillit til frárennslis og regnvatnslagna.
Fyllingarefni og þjöppun skal uppfylla kröfum ÍST 15.
Járnbending sökkla, sjá sniðmyndir.
Áður en fyllt er að sökklum skal höggva tengijárn 15 mm inn í steypu og holufylla með múrblöndu.
Allar málsetningar eru í mm.
Hæðarkótar eru gefnir upp í metrum og á fullfrágengin gólf.
Mesta reiknað álag frá sökklum er 0,30 MN/m2 (3,0 Kp/cm2)
Álagsforsendur:

Notálag.	1,50 kN/m2.
Notálag svalir:	2,00 kN/m2.
Línuálag svalir:	1,00 kN/m2.
Innveggir, eigin þyngd:	1,00 kN/m2.
Milligólf, eigin þyngd:	6,00 kN/m2.
Þak, eigin þyngd:	0,60 kN/m2.
Útveggir, eigin þyngd:	4,60 kN/m2.
Snjóálag.	1,00 kN/m2.
Steinsteypa, eigin þyngd:	25,00 kN/m3.

Vindálag samkvæmt ÍST 12,3 / DS410.
U-gildi einangrunar (W/m²K) Ti > =18°C.
Einangrunarþykkt undir botnplötu: 75 mm (polystyren 25 kg/m3 eða steinull, grunnplata).
Einangrunarþykkt uppmeð sökklum: 50 mm (polystyren 25 kg/m3 eða steinull, grunnplata).
Einangrun útveggja: 100 mm.
Einangrun þaks: 200 mm þakull.
Sjá skýringar á byggingarefnd arteikningu.
Inntak fyrir fjarskiptalagnir, sjá raflagnateikningar.
Jarðskaut, sjá raflagnateikningar.
Inntök fyrir heitt og kalt vatn, sjá byggingarefnd arteikningar.
Steypustyrktarstál merkt K er kambstál KS40 með skriðmörk 4000 N/mm².
Steyptustyrktarstál merkt S er suðuhæft stál KS40S með skriðmörk 4000 N/mm².
Steyptustyrktarstál merkt R er slétt stál með skriðmörk 2400 N/mm².
Skeytilengd járna skal vera 40 x þvermál járna, skeytum skal víxla.

Járnbending í miðja botnplötu:	K10 cc 250 mm #. (nema annað sé tekið fram á teikningu)
Járnbending útveggja:	K10 cc 250 mm #. (nema annað sé tekið fram á teikningu)
Járnbending innveggja:	K10 cc 250 mm #. (nema annað sé tekið fram á teikningu)
Tengijárn í öll steypuskil:	K10 cc 250 mm, lengd=600+600=1200 mm.

Bendinet merkt K131 er kaldregið 5 mm slétt stál, með skriðmörk 5600 N/mm².
Bendinet K131 hefur möskvastærðina 150x150 mm.
Skeyting bendineta skal vera 40 x þvermál járna bendinets.

Steinsteypa í botnplötu:	C-20. (sé plata steypt fljótandi innan sökkulveggja)
Steinsteypa í sökkla og útveggi:	C-25.

Steypuhula frá útbrún veggja á járn skal vera 30 mm, nema annað sé tekið fram.
Steinsteypa skal uppfylla kröfum 131 gr. byggingareglugerðar.

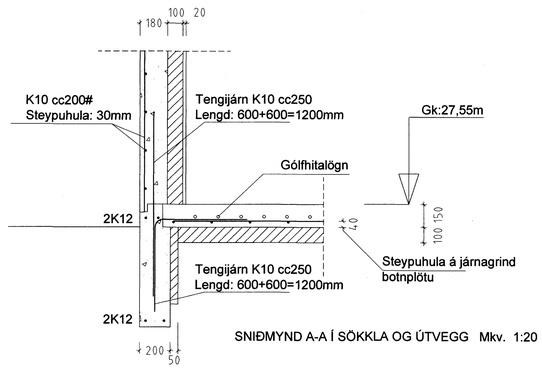

SNIÐMYND A-A Í SÖKKLA OG ÚTVEGG Mkv. 1:20

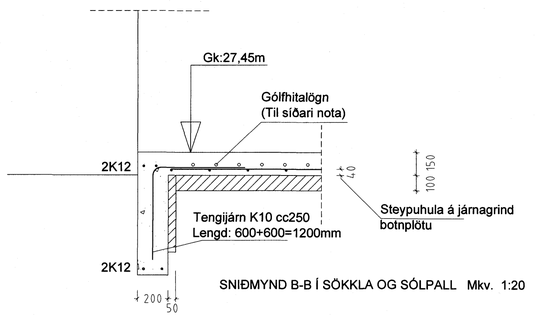

SNIÐMYND B-B Í SÖKKLA OG SÓLPALL Mkv. 1:20

Byggingarfulltrúi Hafnarfjarðar
Afgreitt þann
10 FEB 2006

XXXX.XX.XX
TEIKNINGU ÁBREYTT

KVISTAVELLIR 31 — HAFNARFJÖRÐUR

SÖKKLAR

GRUNNMYND, SNIÐ, SKÝRINGAR — B-1

HANNAÐ : . SK TEIKNAÐ : . SK DAGS : . 2005.01.22 . MKV : . 1:50 / 20 VERKN : . X

TEIKNISTOFA
SVEINN KARLSSON TÆKNIFRÆÐINGUR FTFÍ
HRAUNBRÚN 12 220 HAFNARFJÖRÐUR
S.896 4005 NETF. SVEINKU@SIMNET.IS KT.131247-2069