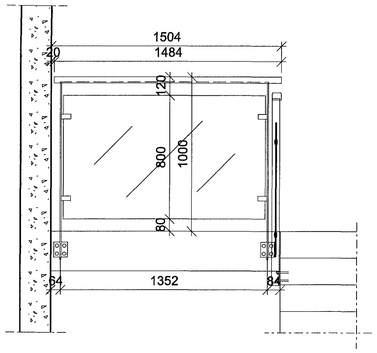

2
24-01

ÚTLIT Á HANDRIÐI 2. HÆÐ 1:20

Handrið á palli 2.hæð

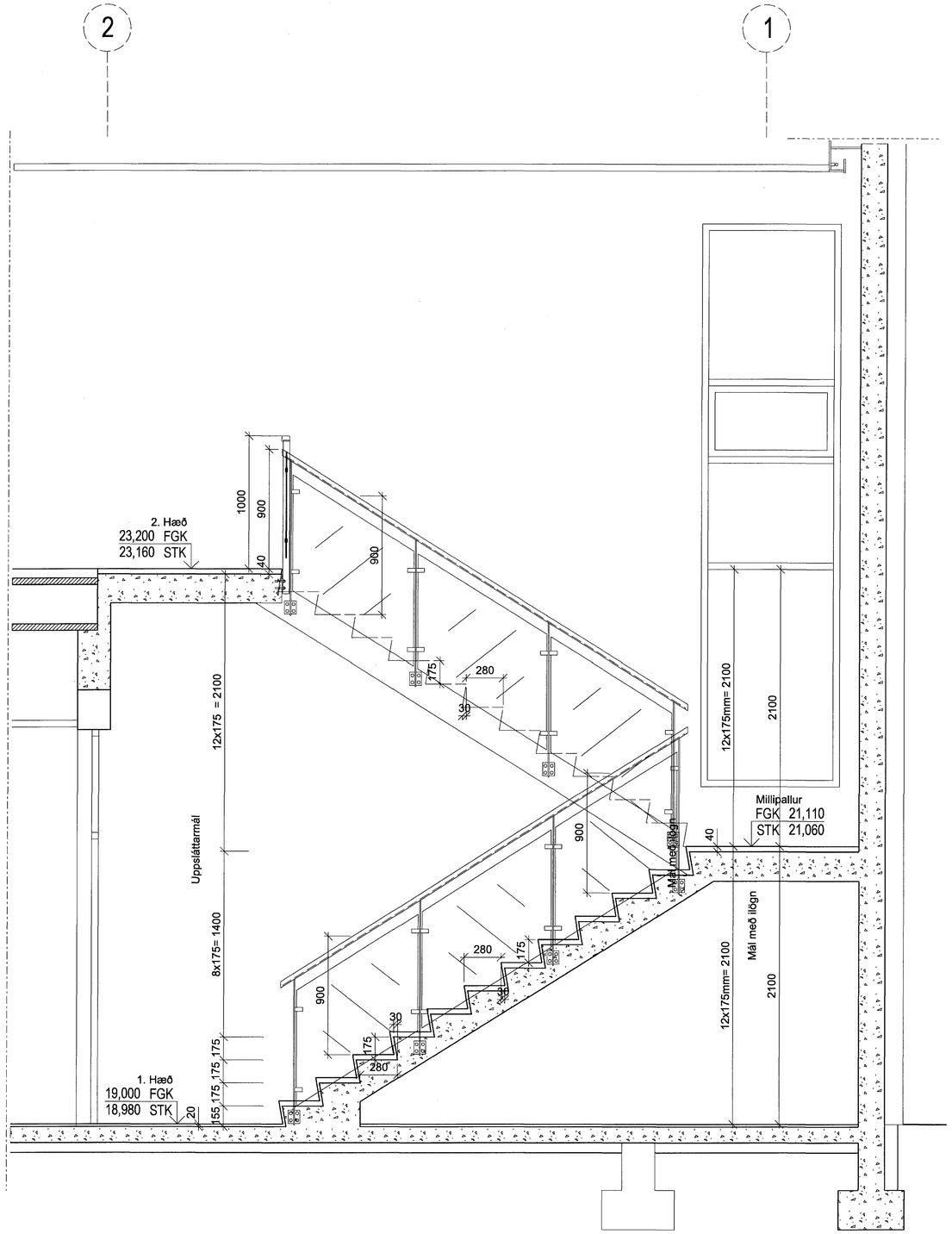

1
24-01

SNEIÐING Í STIGA 1:20

Sneiðing í stiga í stigahúsi við aðalinngang

Samþykkt þann
13 JÚNÍ 2008
Byggingarfulltrúinn í Hafnarfirði
F.h. Hrólfur S. Gunnlaugsson

SKÝRINGAR:

Sjá teikningu nr: 24-05

ÚTGÁFA	ÍTEIKNAÐ	ÍSAMÞYKKT	ÍDAGS
BREYTINGAR			

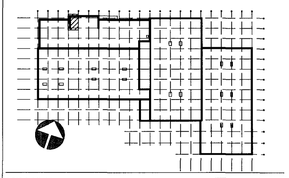

ASK Arkitektar
Geirsgötu 9
101 Reykjavík
Sími 515 0300
Fax 515 0319
www.ask.is

ASK ARKITEKTAR

Áritun aðalhönnuðar:

Helgi Már Halldórsson arkitekt FAÍ, kt. 301258-7049

GJÁHELLA 4, HAFNARFIRÐI
HÉÐINN

VERKHEITI

HEITI TEIKNINGAR
VERKTEIKNINGAR
STIGAHÚS VIÐ AÐALINNGANG
SNEIÐING Í STIGA

MKV. Í A1: 1:20

TEIKNAÐ: HMH / ÓI

DAGS: 28.03.2008

VERK NR.: 06124

NÚMER TEIKNINGAR: 24-02

ÚTGÁFA