Samþykkt þann
16 JUNI 2008
Byggingarfulltrúinn í Hafnarfirði
F.h. Hrólfur S. Gunnlaugsson

SNIÐ N 1:20 B2 -02

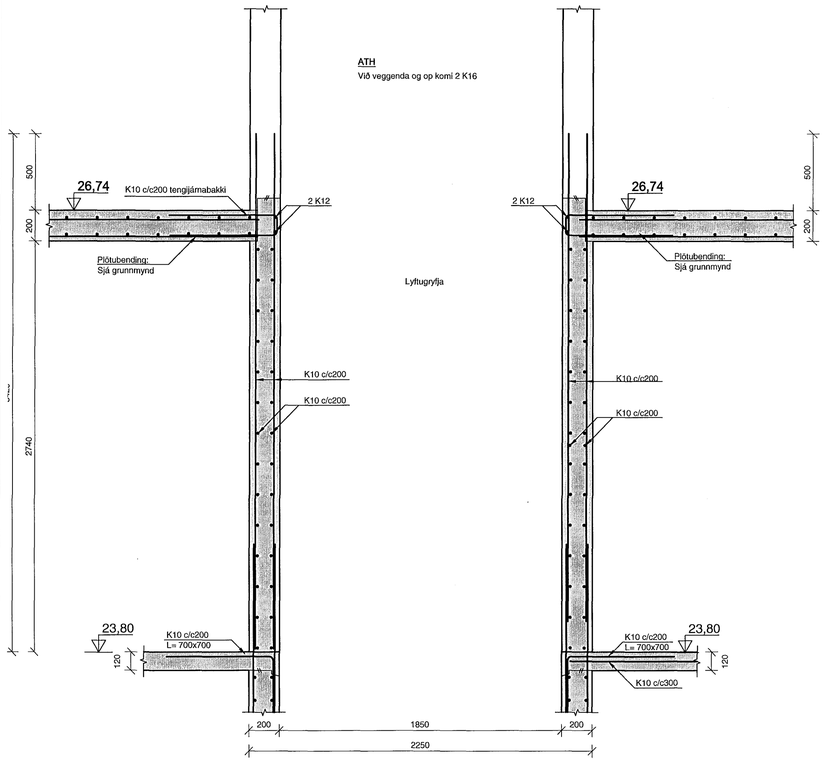

SNIÐ P 1:20 B2 -01 B2 -02 B2 -03

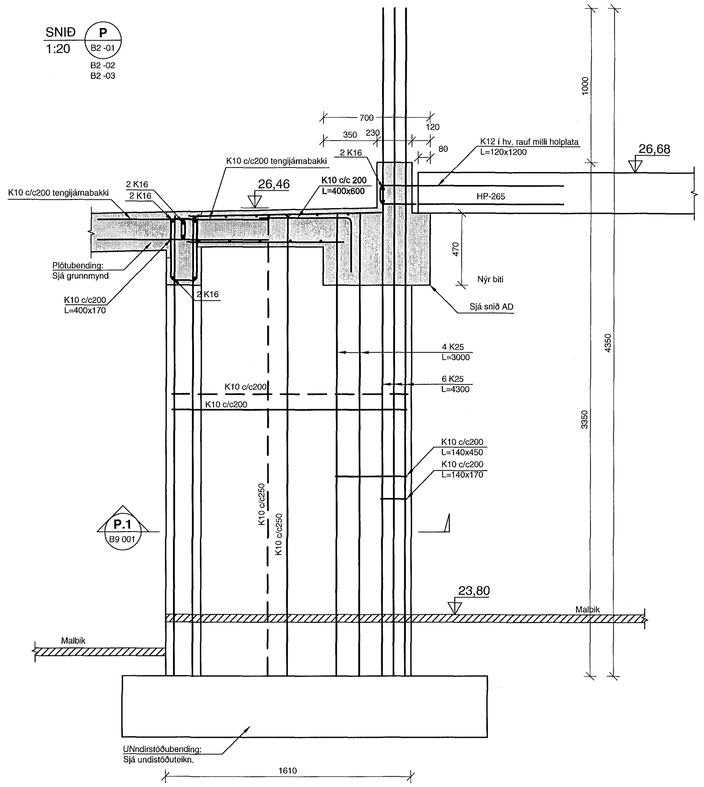

SNIÐ P.1 1:20 B9 001

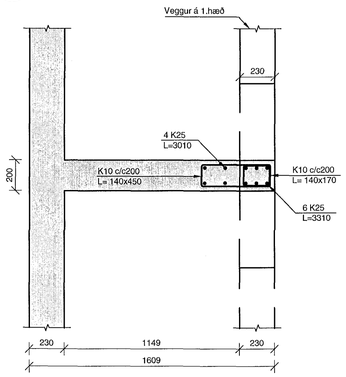

SKÝRINGAR

BENDING:

Almennt skal bending útveggja vera tvöföld grind, lóðrétt K10c/c250 og lárétt K10c/c200 nema annað sé tekið fram.

Almennt skal bending innveggja vera tvöföld grind, lóðrétt K10c/c300 og lárétt K10c/c200 nema annað sé tekið fram.

Almennt skal tengibending útveggjar og steyptra plata vera tvöfaldar tengijárnasköfur með K10 c/c200 og 2 K12 í lykkjum tengijárna.

Tengijárn upp í veggi efri hæðar standa minnst skeytilengd upp úr plötu

HK = Steypukóti

TILVÍSANIR:

Almennar skýringar:
sjá bl.nr.07244-B0 000

Málsetningar á veggjum:
Teikning arkitekts

Göt í plötum og veggjum:
sjá teikningu lagnahönnuða

SNIÐ Q 1:20 B2 -01 B2 -03

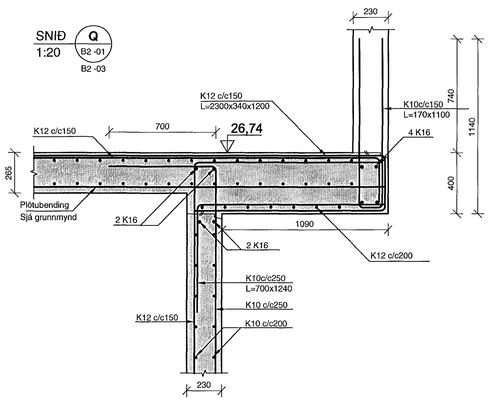

SNIÐ R 1:20 B2 -01 B2 -03

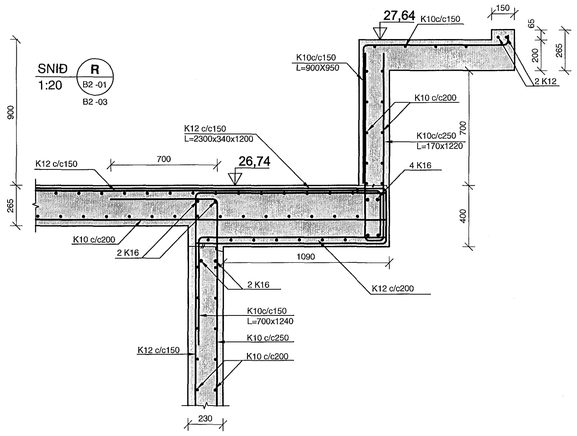

SNIÐ S 1:20 B2 -01 B2 -03

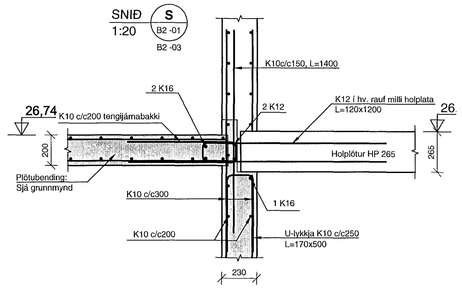

SNIÐ T 1:20 B2 -01 B2 -03

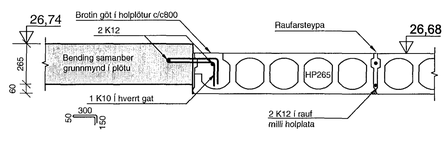

DALSHRAUN 3

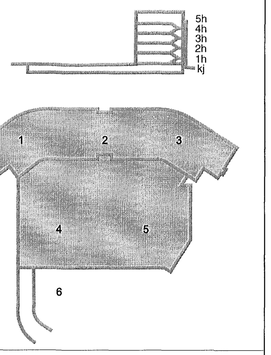

SNIÐ U 1:20 B2 -01 B2 -03

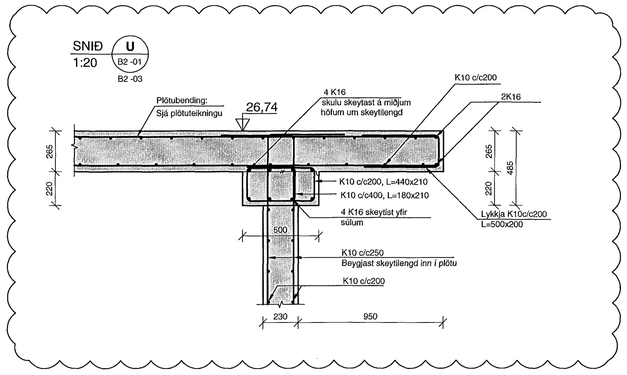

SNIÐ V 1:20 B2 -01 B2 -03 B2 -05

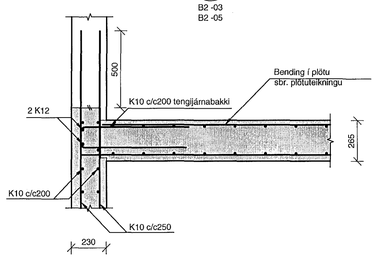

SNIÐ Y 1:20 B2 -01 B2 -02 B2 -03

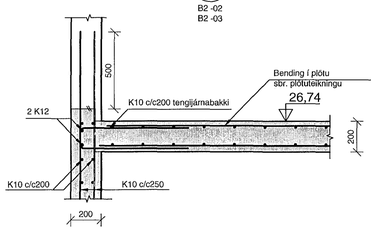

SNIÐ X 1:20 B2 -01 B2 -03

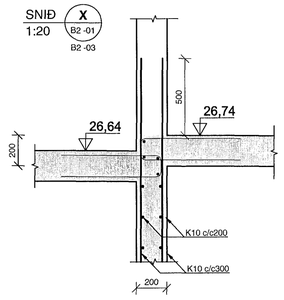

ÚTI INNI
ARKITEKTAR
Jón Þór Þorvaldsson Af, FSSA
Kt. 021256 7579

Útg.	Dags.	Skýring	Hannað/Yfirfarið
C	21.05.08	Breyting á snið U	SÞJ/BG
B	28.03.08	Breyting á snið X	SJ/HJ
A	20.02.08	Lagfæringar á sniðum í skýj	SJ/HJ

VSB
VERKFRÆÐISTOFA

BÆJARHRAUN 20 • 220 HAFNARFJÖRÐUR • KENNIT. 710796-2899
vsb@vsb.is • Sími 585 8600 • Fax 585 8610 • www.vsb.is

Ábyrgð sérhönnuðar
Björn Gústafsson
Kt: 180550 4889 • bjorn@vsb.is

Verkheiti
DALSHRAUN 3
HAFNARFIRÐI

Verkhluti
Burðarvirki
Plötur og veggir
Snið og sérmyndir

Hannað	Teiknað	Yfirfarið	Kvarði	Síða
SJ	SJ		1:20 / A1	-

Dags.	Verkefni	Teikning	Útgáfa
11.02.2008	07244	B9 001	C

V:\2007\07244\T\07244-Dalshraun 3\Sheets\Bu\B9 - (Snið og sérmyndir).dwg